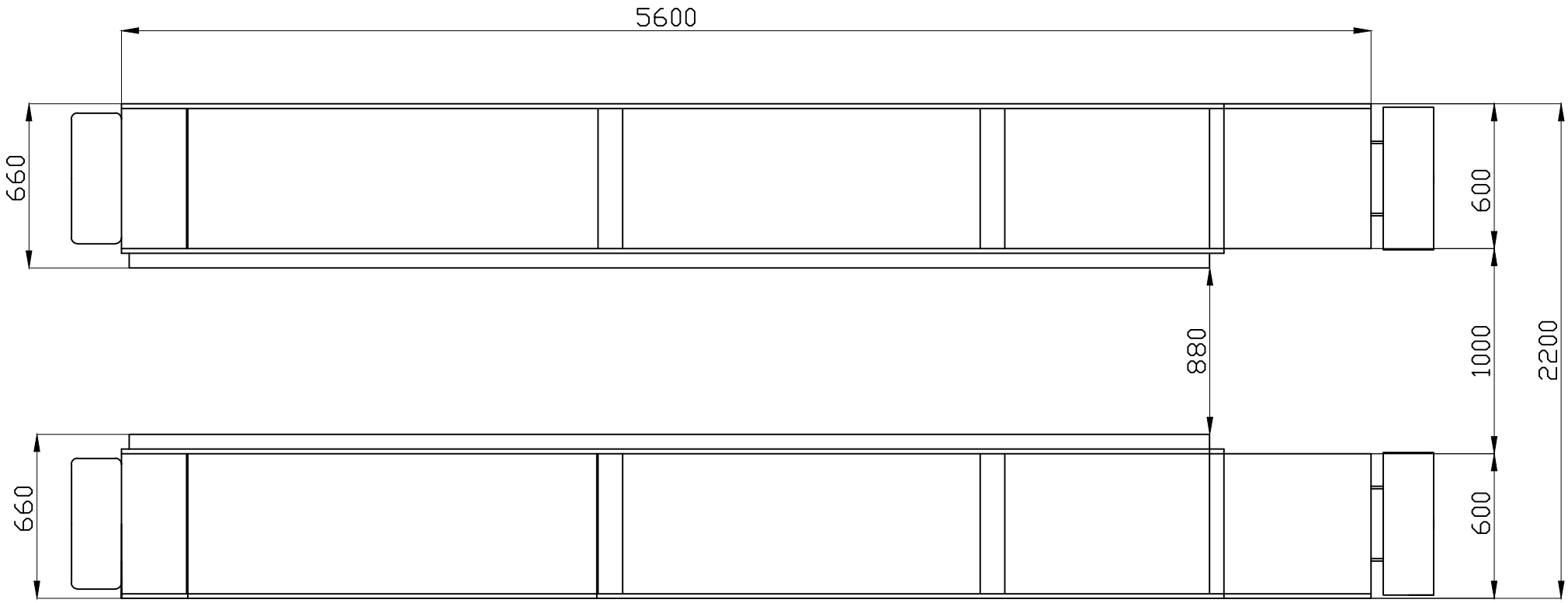
5600
660
600
880
1000
2200
660
600

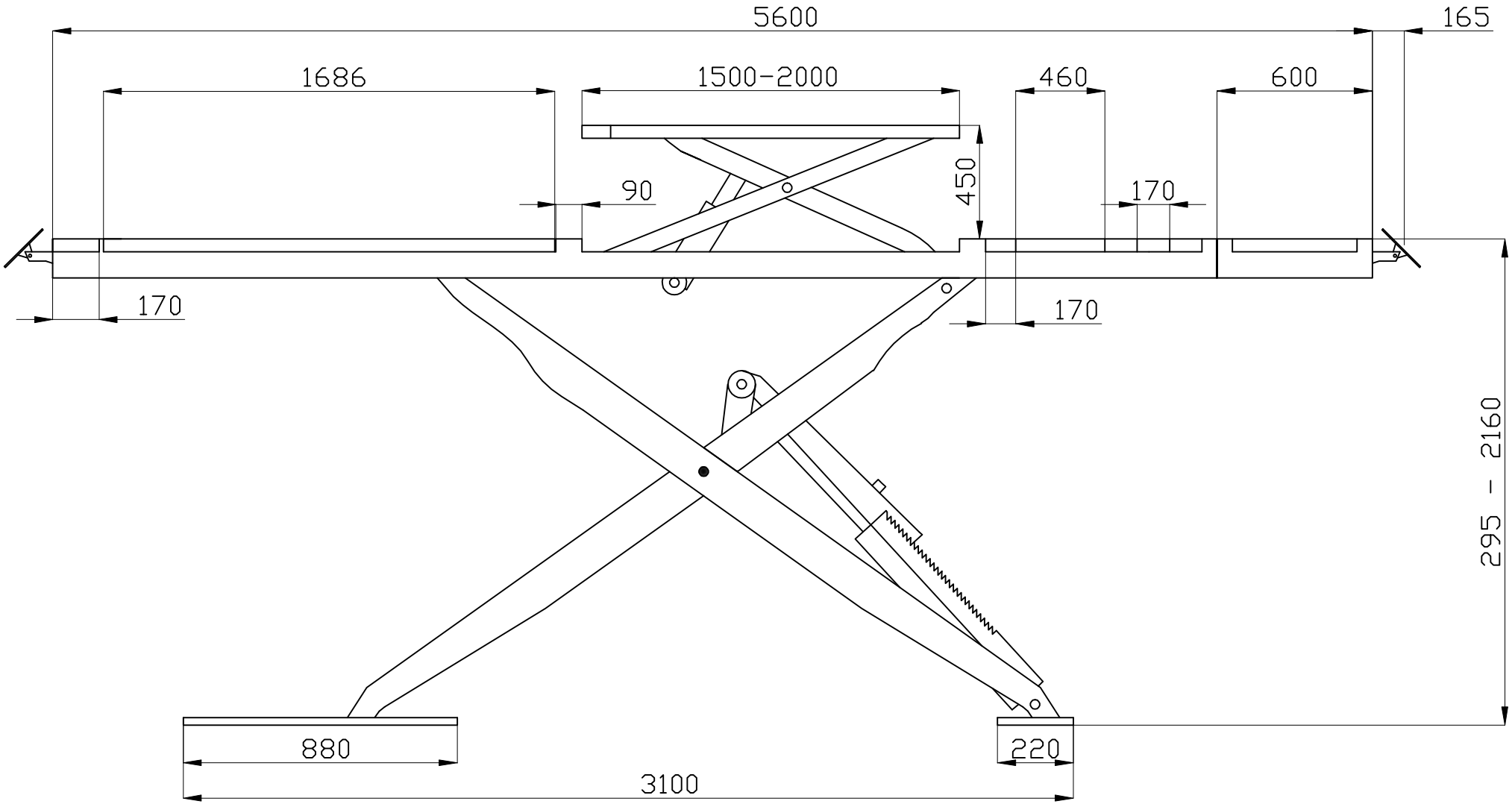
5600
165
1686
1500-2000
460
600
450
90
170
170
170
295 - 2160
880
220
3100