Tłumaczenie na język polski

Spis treści

Przegląd 2
1. Informacje ogólne..... 2
2. Parametry techniczne 3
3. Tabliczka znamionowa maszyny 4
Wymagania bezpieczeństwa i środki ostrożności 5
1. Zastosowanie 5
2. Ogólne środki bezpieczeństwa 5
Transport 6
1. Opakowanie transportowe 6
2. Wymagania środowiskowe dotyczące transportu i przechowywania 6
3. Sposób przemieszczania 7
Rozpakowanie..... 7
1. Rozpakowanie 7
2. Przemieszczanie 7
Instalacja 9
1. Wymagania dotyczące przestrzeni 9
2. Mocowanie maszyny 10
3. Podłączenie zasilania i schemat kontrolny 10
Obsługa 11
1. Schemat konstrukcji maszyny 11
2. Wskazówki dotyczące bezpieczeństwa..... 14
3. Kontrola i regulacja przed rozpoczęciem pracy 14
4. Mocowanie obręczy 15
5. Demontaż opon 17
Przemieszczanie 21
Przechowywanie 21
Utylizacja 22
Konserwacja 22
1. Ostrzeżenia 22
2. Konserwacja 23
3. Stosowanie produktów naftowych..... 24
Usuwanie usterek..... 25
Schemat elektryczny 26
Schemat hydrauliczny 27

Przegląd

1. Informacje ogólne

.Dziękujemy za zakup produktu naszej firmy. Ta średniej wielkości montażownica do opon została specjalnie zaprojektowana z myślą o demontażu i montażu opon lekkich samochodów ciężarowych, autobusów i pojazdów użytkowych. W razie wystąpienia problemu podczas użytkowania prosimy o niezwłoczny kontakt; dołożymy wszelkich starań, aby go rozwiązać.

.Niniejsza instrukcja stanowi integralną część produktu. Przed rozpoczęciem użytkowania należy uważnie przeczytać ostrzeżenia i zalecenia zawarte w niniejszej instrukcji. Zawiera ona ważne informacje dotyczące bezpiecznej eksploatacji i konserwacji. Prosimy przechowywać instrukcję w odpowiednim miejscu do wykorzystania w przyszłości.

.Po uważnym przeczytaniu niniejszej instrukcji operator będzie mógł prawidłowo obsługiwać montażownicę, a sprzedawca będzie mógł zapewnić skuteczną długoterminową obsługę posprzedażową. Producent i sprzedawca nie ponoszą odpowiedzialności za jakiekolwiek problemy spowodowane niewłaściwym użytkowaniem.

.NIEBEZPIECZEŃSTWO

Czynność, która może bezpośrednio spowodować poważne obrażenia ciała lub

śmierć. OSTRZEŻENIE

Niebezpieczna czynność, która może spowodować poważne obrażenia ciała lub śmierć.

UWAGA

Niebezpieczna czynność, która może spowodować poważne obrażenia ciała lub śmierć

.Przed włączeniem montażownicy należy uważnie przeczytać instrukcję. Należy zachować instrukcję oraz naklejki ostrzegawcze znajdujące się na instrukcji i urządzeniu. Odpowiednie materiały informacyjne i dokumenty przekazane podczas sprzedaży są częścią wyposażenia i należy je starannie przechowywać. Dla różnych modeli i numerów urządzeń przewidziano różne instrukcje, dlatego prosimy zwrócić uwagę na zgodność instrukcji z danym urządzeniem.



NIEBEZPIECZEŃSTWO

Producent i sprzedawca nie ponoszą odpowiedzialności za problemy spowodowane niewłaściwym użytkowaniem; należy używać urządzenia zgodnie z wymaganiami niniejszej instrukcji.



OSTRZEŻENIE

Urządzenie może być obsługiwane wyłącznie przez wykwalifikowany personel. Operator musi rozumieć instrukcje i być odpowiednio przeszkolony. Obsługa urządzenia przez osoby niewykwalifikowane może prowadzić do obrażeń ciała albo uszkodzenia opon i obręczy stalowych.



INFORMACJA

Ilustracje w instrukcji przedstawiają pierwotną konstrukcję urządzenia; elementy widoczne na rysunkach mogą różnić się od rzeczywistego urządzenia.

Instrukcja jest przeznaczona dla osób posiadających podstawową wiedzę mechaniczną i elektryczną, dlatego podstawowe czynności, takie jak dokręcanie śrub, mogą nie być szczegółowo opisane. Nie należy dopuszczać

niedoświadczonego personelu do obsługi urządzenia. W razie potrzeby pomocy w tym zakresie należy skontaktować się ze sprzedawcą.

2. Parametry techniczne

--Wymiary gabarytowe

- Długość---------- ---------- A = 1300 mm
- Szerokość---------- ---------- B = 1300 mm
- Maksymalna szerokość---------- ---------- B1 = 1560 mm
- Minimalna wysokość ---------- ----------H = 1700 mm
- Maksymalna wysokość ---------- ----------H1 = 2160 mm

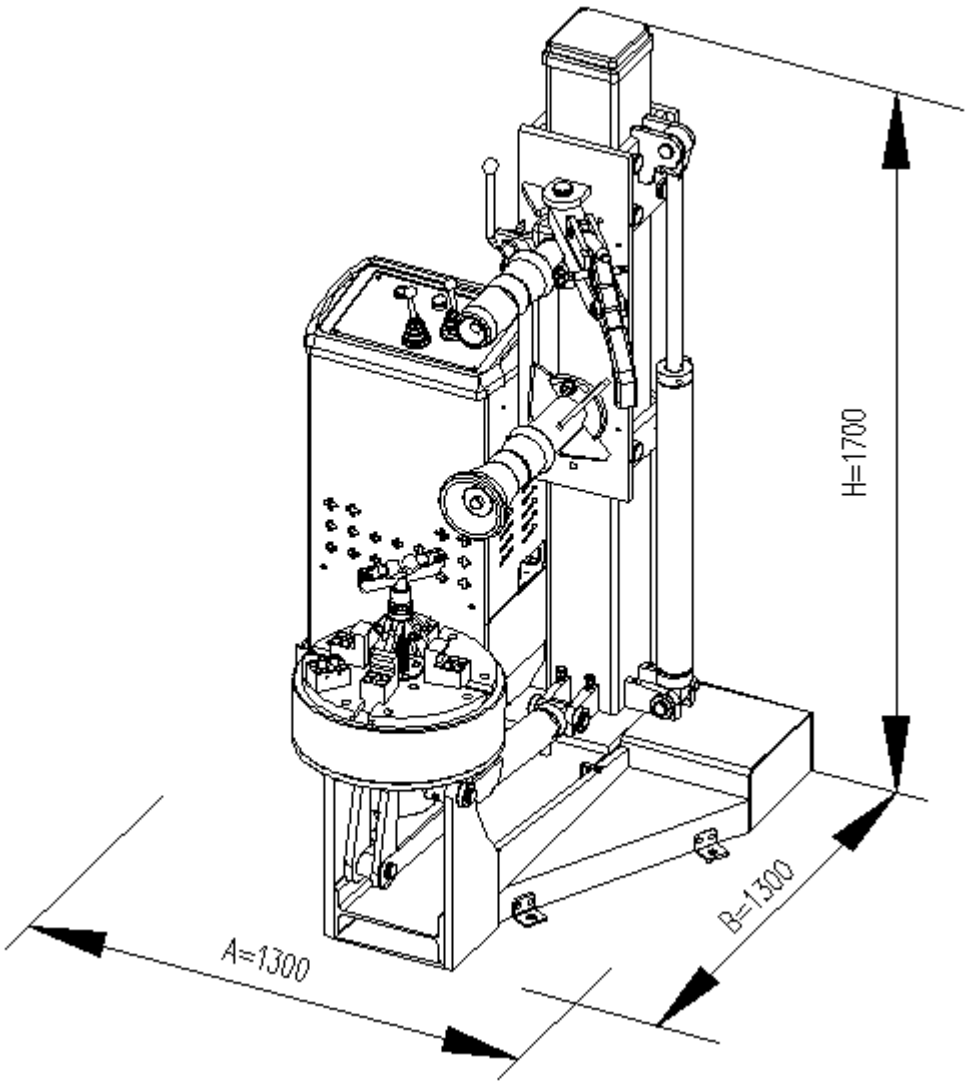

--Masa produktu

- Masa netto---------- ---------- 455 kg

--Zasilanie

- Silnik stacji pompowej ---------- ----------380 V/220 V 1,5 kW 50 Hz

--Hałas ---------- ----------< 75 dB

--Parametry opon odpowiednich do demontażu

- Obsługiwany rozmiar obręczy ---------- ----------(9R~13R) 22,5"

425/65R 22,5" (opona superszeroka)

- Obsługiwana średnica otworu centralnego obręczy----------Φ214□Φ280 mm
- Obsługiwana grubość otworu centralnego obręczy----------13□30 mm
- Maksymalna obsługiwana średnica opony----------1300 mm
- Maksymalna obsługiwana szerokość opony----------450 mm

3. Tabliczka znamionowa maszyny



OSTRZEŻENIE

Zabrania się zdejmowania tabliczki znamionowej z urządzenia.

--Każde urządzenie posiada tabliczkę znamionową z podanymi parametrami technicznymi. W górnej części znajduje się numer urządzenia.

- V - napięcie zasilania urządzenia;
- A - znamionowy prąd roboczy;
- kW - moc;
- Hz - częstotliwość;
- Ph - liczba faz zasilania;
- bar - maksymalne robocze ciśnienie hydrauliczne;
- Serial N. - numer urządzenia;
- ISO 9001 - certyfikowany system zarządzania;
- CE - znak bezpieczeństwa CE.

--Pełne dane „modelu maszyny” i „numeru seryjnego maszyny” pomogą naszym specjalistom zapewnić właściwą obsługę serwisową i wsparcie techniczne, dzięki czemu dobór i wymiana części będą dokładniejsze i łatwiejsze. Jeżeli dane podane w niniejszej instrukcji różnią się od danych na fabrycznej tabliczce znamionowej maszyny, dane z tabliczki znamionowej mają pierwszeństwo.

Wymagania bezpieczeństwa i środki ostrożności

1. Zastosowanie

Ta średniej wielkości montażownica do opon jest przeznaczona do demontażu i montażu opon autobusów, średnich/ ciężkich samochodów ciężarowych oraz pojazdów użytkowych. Rozmiar obręczy wynosi 22,5 cala. Inne opony nie są obsługiwane. Przed użyciem należy uważnie przeczytać i zrozumieć niniejszą instrukcję. Firma oraz jej dystrybutorzy nie ponoszą odpowiedzialności za szkody wobec osób lub mienia wynikające z niewłaściwego użytkowania maszyny.

2. Ogólne środki bezpieczeństwa

--Maszyna może być obsługiwana wyłącznie przez specjalnie przeszkolony i upoważniony personel.

--Producent nie ponosi odpowiedzialności za bezpośrednie ani pośrednie szkody spowodowane modyfikacjami maszyny wykonanymi bez uprzedniej zgody producenta.

--Maszyna jest dostarczana z kompletną instrukcją oraz znakami ostrzegawczymi. Jeżeli z jakiegokolwiek powodu zostaną one uszkodzone, należy niezwłocznie zwrócić się do producenta o ich wymianę.

--Urządzenie należy trzymać z dala od materiałów łatwopalnych i wybuchowych. Należy chronić je przed silnym światłem, słońcem i deszczem. Urządzenie powinno być przechowywane w dobrze wentylowanym miejscu.

--Należy bezwzględnie stosować oryginalne części zamienne i akcesoria.

--Urządzenie należy instalować zgodnie z instrukcją.

--Podczas pracy należy stale zwracać uwagę na możliwość wystąpienia niebezpiecznej sytuacji. Po jej wykryciu należy natychmiast zatrzymać urządzenie i skontaktować się ze sprzedawcą.

--Osoby niebędące operatorami powinny przebywać z dala od pracującego urządzenia.

--Operatorzy powinni używać środków ochrony indywidualnej (odzieży roboczej, rękawic, okularów ochronnych itp.), aby uniknąć przypadkowych obrażeń.

 **OSTRZEŻENIE**

Przed rozpoczęciem pracy należy upewnić się, że maszyna jest prawidłowo uziemiona.

 **OSTRZEŻENIE**

Osobom niebędącym operatorami zabrania się zbliżania do urządzenia podczas jego pracy.

 **OSTRZEŻENIE**

Nieprzestrzeganie wymagań dotyczących obsługi lub ostrzeżeń o zagrożeniach dotyczących urządzenia, podanych w instrukcji, może prowadzić do obrażeń operatora lub osób znajdujących się w pobliżu urządzenia. Przed podłączeniem urządzenia do źródła energii należy uważnie przeczytać instrukcję obsługi oraz odpowiednie ostrzeżenia dotyczące bezpieczeństwa.

Urządzenie powinno być obsługiwane przez wykwalifikowaną osobę. Operator musi być przeszkolony

rozumieć instrukcję obsługi, odpowiednie wymagania bezpieczeństwa oraz szczegóły procedur roboczych. Operator nie może obsługiwać urządzenia po spożyciu alkoholu.

Operator powinien zwrócić uwagę na następujące kwestie:

--Należy zrozumieć wszystkie wymagania instrukcji, uważnie ją przeczytać i nauczyć się prawidłowej oraz bezpiecznej obsługi.

--Należy poznać możliwości i parametry urządzenia.

--Należy upewnić się, że osoby niebędące operatorami znajdują się z dala od urządzenia.

--Należy upewnić się, że urządzenie zostało zainstalowane zgodnie ze wszystkimi obowiązującymi przepisami i normami.

--Należy upewnić się, że operator został przeszkolony, posiada wymagane umiejętności i pracuje pod właściwym nadzorem.

--Nie wolno demontować śrub, nakrętek ani innych elementów urządzenia.

--Nie wolno dotykać elementów znajdujących się pod napięciem, takich jak silnik i przewód zasilający urządzenia, przed odłączeniem zasilania.

--Instrukcję należy zachować do wykorzystania w przyszłości.

OSTRZEŻENIE

Nie wolno usuwać z urządzenia informacji o zagrożeniach, ostrzeżeń dotyczących bezpieczeństwa ani ostrzeżeń dotyczących obsługi. W razie ich uszkodzenia należy skontaktować się z lokalnym sprzedawcą.

---Operator powinien zwracać uwagę na zagrożenie wysokim napięciem podczas użytkowania i konserwacji.

---Nie wolno modyfikować urządzenia bez zezwolenia ani używać nieoryginalnych części zamiennych.

---Operator powinien nosić ochronną odzież roboczą, rękawice ochronne, okulary ochronne, obuwie ochronne oraz inne środki ochrony indywidualnej.

OSTRZEŻENIE

Aby uniknąć wypadków, podczas obsługi lub naprawy urządzenia zabrania się noszenia luźnej odzieży, rozpuszczonych długich włosów i naszyjników. urządzenia lub podczas jego naprawy.

Transport

1. Opakowanie transportowe

Urządzenie należy transportować w oryginalnym opakowaniu.

2. Wymagania środowiskowe dotyczące

transportu i przechowywania

Temperatura: -25°----- +55°C.

OSTRZEŻENIE

Nie należy umieszczać żadnych przedmiotów na górnej części opakowania.

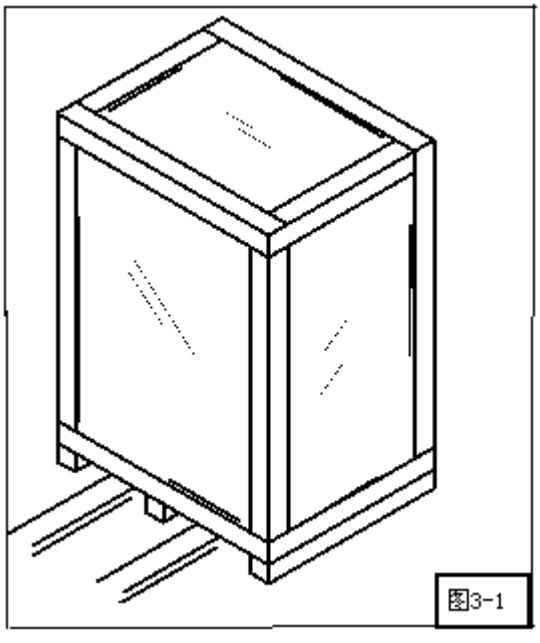

3. Sposób przemieszczania

Jak pokazano na rysunku, należy otworzyć górną część opakowania,

a następnie unieść oryginalne opakowanie od dołu za pomocą wózka widłowego.

 **Oryginalne opakowanie urządzenia należy zachować na potrzeby przyszłego transportu.**

Rozpakowanie

1. Rozpakowanie

--Podczas rozpakowywania operator powinien używać odpowiednich środków ochrony (rękawic itp.).

--Po otwarciu opakowania należy sprawdzić, czy maszyna nie została uszkodzona. Materiały opakowaniowe należy przechowywać poza zasięgiem dzieci, ponieważ mogą stanowić zagrożenie.

--Należy dokładnie zapoznać się z wykazem elementów znajdujących się w opakowaniu i sprawdzić ich liczbę. W razie stwierdzenia jakichkolwiek braków lub niezgodności należy natychmiast skontaktować się ze sprzedawcą lub producentem.

--Elementy opakowania (drewniane deski, gwoździe, śruby, worki foliowe itp.) należy umieścić w bezpiecznym miejscu do późniejszego wykorzystania.

--Materiały zanieczyszczające lub nierozkładalne znajdujące się w opakowaniu należy zutylizować zgodnie z lokalnymi przepisami.

 **OSTRZEŻENIE**

Wymagania dotyczące rozpakowywania, montażu i transportu są następujące. Podczas wykonywania tych czynności należy zachować ostrożność, aby nie uszkodzić urządzenia.

--Zdjąć górną pokrywę opakowania i upewnić się, że urządzenie nie zostało uszkodzone podczas transportu. Odnaleźć śruby mocujące urządzenie do podstawy transportowej i przygotować się do zdjęcia urządzenia.

2. Przemieszczanie

--Unieść urządzenie od dolnej części opakowania i założyć zawiesie na maszynę w sposób pokazany poniżej.

--Powyższą metodę należy stosować za każdym razem podczas przemieszczania urządzenia.

--Nie wolno przemieszczać urządzenia bez wcześniejszego odłączenia zasilania maszyny.

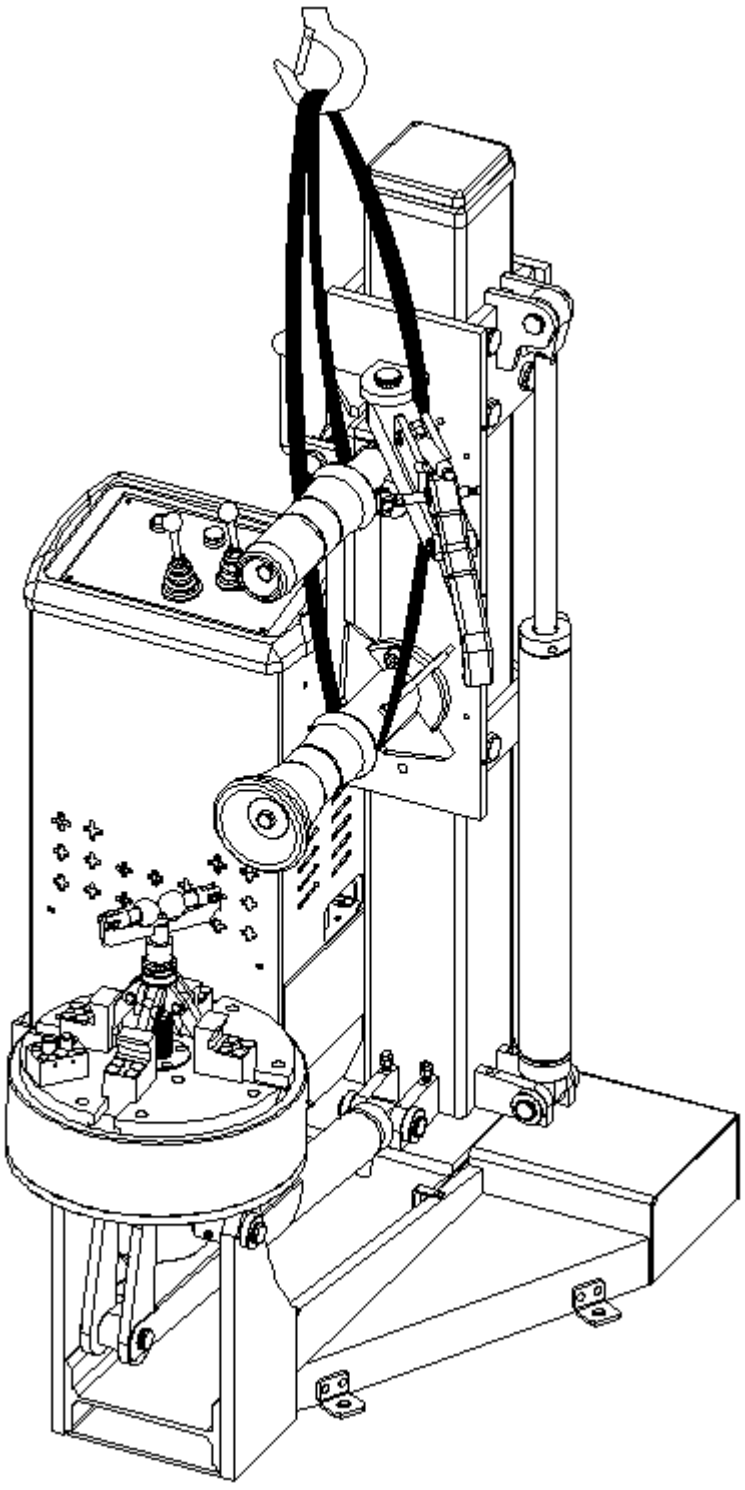

Instalacja

1. Wymagania dotyczące przestrzeni

Wymagania dotyczące środowiska instalacji:

Temperatura---------4-40°C

Wysokość---------<1000 m Wilgotność

----50% przy 40°C - 90% przy 20°C

Wybierając miejsce instalacji, należy upewnić się, że maszyna może bezpiecznie pracować w prawidłowych warunkach.

Maszyna musi być podłączona do głównego źródła zasilania. Dlatego zaleca się instalowanie maszyny w pobliżu źródła zasilania.

Miejsce instalacji powinno zapewniać co najmniej przestrzeń pokazaną na poniższym rysunku, umożliwiając normalne użytkowanie i swobodne przemieszczanie wszystkich części maszyny.

Jeżeli maszyna jest instalowana na zewnątrz, należy chronić ją przed słońcem i deszczem (co do zasady nie należy używać tej maszyny na zewnątrz).

W obszarze roboczym powinno znajdować się odpowiednie oświetlenie, aby operator mógł obserwować wszystkie elementy podczas pracy.

Z wyjątkiem operatorów, innym osobom nie wolno przebywać w obszarze roboczym maszyny podczas jej pracy.

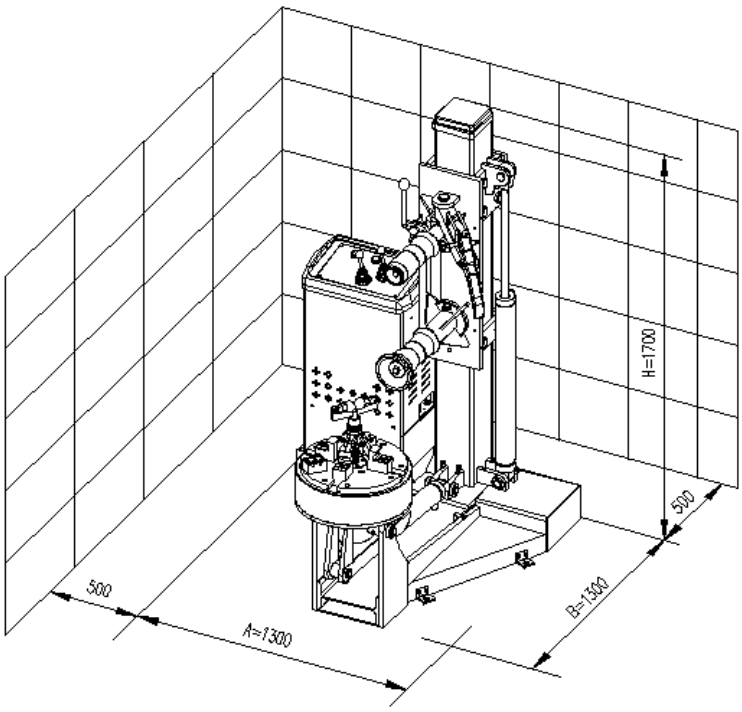

2. Mocowanie maszyny

--Podłoże, na którym ustawiono montażownicę, musi być poziome we wszystkich kierunkach.
Nierówność podłoża o nachyleniu do 0,25% można skorygować za pomocą cienkich podkładek, klinów lub innych podobnych materiałów.

--Włożyć śrubę kotwiącą w betonową posadzkę na głębokość co najmniej 125 mm zgodnie z zaleceniami na rysunkach, a następnie dokręcić śrubę.

--Unieść maszynę, usunąć podstawę transportową i ustawić ją w wcześniej wybranym miejscu.

 **Podczas podnoszenia maszyny należy zachować szczególną ostrożność, aby chronić elementy elektryczne i hydrauliczne przed uszkodzeniem.**

 **Montażownicę należy obowiązkowo przymocować do podłoża odpowiednimi śrubami kotwiącymi, jeżeli masa koła przekracza 100 kg.**

3. Podłączenie zasilania i kontrola instalacji

--Podłączyć maszynę do instalacji elektrycznej. Obwód musi być wyposażony w bezpiecznik i sprawny przewód uziemiający zgodnie z parametrami zasilania. Należy również zastosować wyłącznik ochronny.

--Uwaga: jeżeli maszyna nie jest wyposażona we wtyczkę, użytkownik powinien zastosować wtyczkę 16 A odpowiednią do parametrów elektrycznych maszyny.

--Odchylenie napięcia w sieci zasilającej musi mieścić się w zakresie 0,9-1,1 napięcia znamionowego, a odchylenie częstotliwości - w zakresie 0,99-1,01 częstotliwości znamionowej. Należy zastosować wymagane urządzenia ochronne.

--Na tabliczce znamionowej montażownicy podano wymagane parametry źródła zasilania.
Należy sprawdzić instalację, aby upewnić się, że jest w stanie zapewnić prawidłową pracę silnika.

 **Wszystkie połączenia elektryczne muszą być wykonywane przez wykwalifikowany personel.**

--Instalacja elektryczna w miejscu pracy musi być prawidłowo uziemiona.

 **OSTRZEŻENIE**

Urządzenie musi być prawidłowo uziemione. Nie wolno podłączać przewodu uziemiającego do nieodpowiednich elementów, takich jak rury grzewcze, wodociągowe lub przewody telefoniczne.

--Gdy urządzenie nie jest używane, należy odłączyć zasilanie, aby zapobiec jego przypadkowemu uruchomieniu.

--Jeżeli urządzenie nie będzie używane przez dłuższy czas: gdy urządzenie jest podłączone bezpośrednio do skrzynki elektrycznej bez pośredniego gniazda, skrzynka elektryczna powinna być zamknięta i otwierana wyłącznie przez wykwalifikowany personel, aby zapobiec przypadkowemu uruchomieniu urządzenia.

Obsługa

1. Schemat konstrukcji maszyny

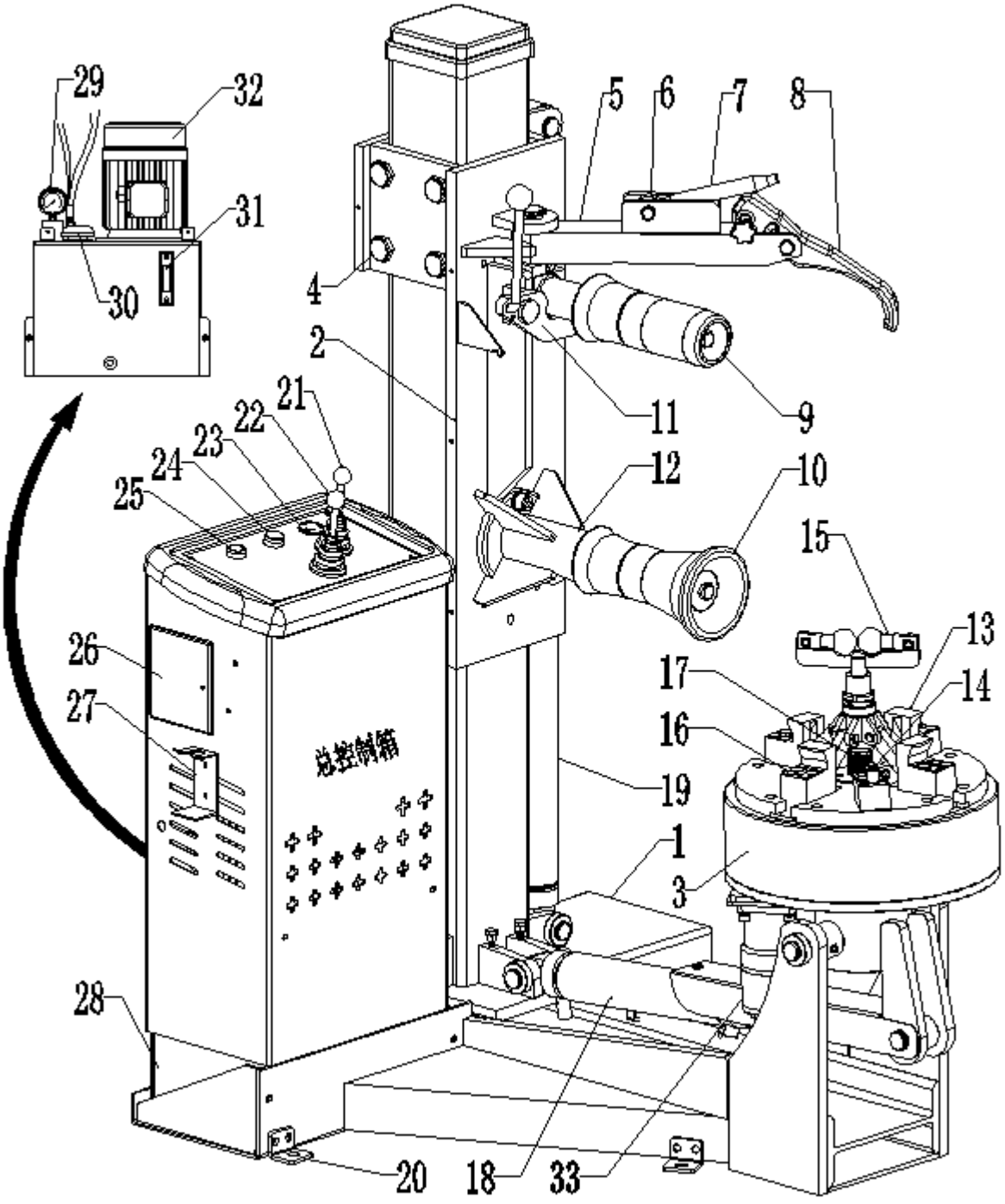



OSTRZEŻENIE

Znajomość wszystkich informacji dotyczących montażownicy, w tym sposobów zapobiegania wypadkom i prawidłowego użytkowania urządzenia, wszystkich jego funkcji, przycisków sterujących oraz czynności obsługowych, pomaga zapobiegać wypadkom związanym z bezpieczeństwem. Aby montażownica działała prawidłowo, urządzenie musi być właściwie zainstalowane i użytkowane oraz regularnie konserwowane.

Budowa urządzenia

1 Spawany zespół podstawy silnika---------- -------główna część maszyny

2 Zespół rolki ---------- główny element do demontażu/dociskania opony (z możliwością przesuwania w górę i w dół)

3 Zespół uchwytu obrotowego---------- -------mocowanie koła (obrotowe) 4 Śruba regulacyjna rolki---------- ----regulacja ruchu rolki w górę i w dół 5 Pokrętło precyzyjnej regulacji haka do opon----------może wychylać się do przodu i do tyłu

6 Zwolnienie uchwytu klucza---------- przywracanie haka do demontażu opony do położenia poziomego

7 Blokada haka do opon----- blokuje hak do demontażu opony, gdy znajduje się on w położeniu pionowym położeniu

8 Hak do opon---------- ----------demontaż opon

9 Górna rolka dociskowa opony---------- -oddzielanie/montaż opony

10 Dolna rolka dociskowa opony------oddzielanie/montaż opony (przesuwanie opony superszerokiej do dolnego położenia)

11 Sworzeń wyciągany górnej rolki----------mocuje górną rolkę dociskową opony

12 Sworzeń wyciągany dolnej rolki----------mocuje dolną rolkę dociskową opony

13 Szczęka zaciskowa---------- ----------mocowanie obręczy

14 Wał sworznia A---------- ----------blokowanie obręczy

15 Wał sworznia B---------- ----------blokowanie obręczy

16 Otwór pod nakładkę przeciwzużyciową---------- specjalnie do obręczy aluminiowych

17 Wał obrotowego talerza---------- --------wkręcanie/wykręcanie szczęki zaciskowej

18 Siłownik obrotu----------obrót uchwytu w górę i w dół

19 Siłownik podnoszenia---------- ---------podnoszenie i opuszczanie zespołu rolek

20 Podstawa---------- ----------mocowanie montażownicy

21 Dźwignia sterująca 1---------- --sterowanie przechylaniem uchwytu obrotowego

22 Dźwignia sterująca 2----------sterowanie obrotem uchwytu oraz podnoszeniem zespołu rolek

23 Wyłącznik awaryjnego zatrzymania----------steruje awaryjnym zatrzymaniem montażownicy

24 Kontrolka zasilania---------- --wskazuje podłączenie zasilania

25 Przełącznik przyciskowy ---------- ----------sterowanie obrotami silnika

26 Blok sterowania zasilaniem---------- ----------centrum sterowania zasilaniem głównym 27

Wieszak na klucze---------- ----------uchwyt na klucz montażowy 28

Zbiornik oleju---------- ---------- ----magazynowanie przeciwzużyciowego oleju hydraulicznego

29 Manometr hydrauliczny---------- ----------wskazuje ciśnienie w układzie

30 Wlew oleju---------- ---------- napełnianie zbiornika olejem

31 Wskaźnik poziomu cieczy---------- ---------- pokazuje poziom oleju w zbiorniku

32 Silnik ---------- ---------- ---- napęd pompy hydraulicznej

33 Silnik prądu przemiennego---------- ----------napędza obrót talerza roboczego

Zasada działania urządzenia

Po włączeniu zasilania głównego silnik 32 uruchamia pompę oleju, która wytwarza olej hydrauliczny pod wysokim ciśnieniem. Za pomocą dźwigni sterującej 2 (22) olej jest kierowany do siłownika podnoszenia 19, powodując ruch zespołu rolek w górę i w dół; użycie dźwigni sterującej 1 (21) powoduje przepływ oleju hydraulicznego do siłownika obrotu 18, dzięki czemu uchwyt obrotowy przechyla się w górę lub w dół; użycie dźwigni sterującej 2 (22) kieruje olej hydrauliczny do silnika hydraulicznego napędzającego uchwyt obrotowy zgodnie z ruchem wskazówek zegara lub przeciwnie do niego (uwaga: nie wolno obracać zgodnie z ruchem wskazówek zegara przez dłuższy czas).

Ciśnienie robocze urządzenia i regulacja ciśnienia

--Na poniższym rysunku pokazano korpus zaworu regulacyjnego. Zawór przelewowy jest ustawiany fabrycznie; po opuszczeniu fabryki ciśnienie robocze wskazywane przez manometr hydrauliczny 29 powinno wynosić 5-6 MPa, a maksymalne ciśnienie 12-13 MPa.

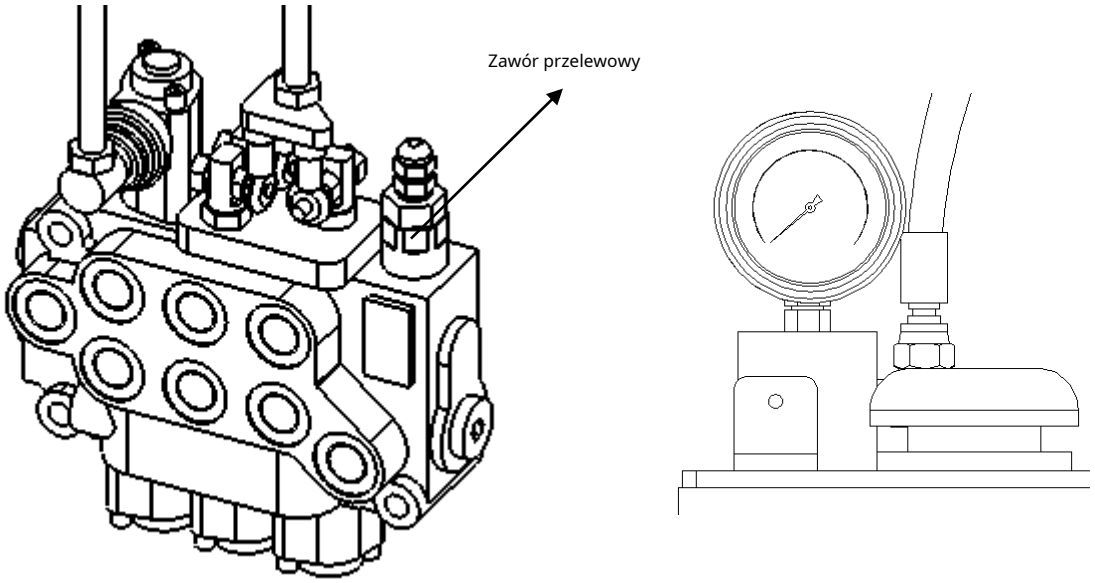



OSTRZEŻENIE

Samowolna modyfikacja lub demontaż urządzeń zabezpieczających maszyny jest niezgodny z zasadami bezpieczeństwa. Producent nie ponosi odpowiedzialności za obrażenia ciała ani szkody wynikające z takich działań.

2. Wskazówki dotyczące bezpieczeństwa

Montażownica służy wyłącznie do demontażu i montażu opon autobusów, średnich i ciężkich

samochodów ciężarowych oraz pojazdów użytkowych.

Należy postępować zgodnie z instrukcją.



OSTRZEŻENIE

Zabrania się używania urządzenia do innych prac. Ponieważ urządzenie nie jest wyposażone w system

pompowania opon, należy używać oddzielnego, prawidłowo zamontowanego urządzenia do pompowania.



OSTRZEŻENIE

Należy obowiązkowo używać oryginalnych akcesoriów.



OSTRZEŻENIE

Trzymać ręce z dala od miejsc, w których mogą zostać przygniecione.



OSTRZEŻENIE

W sytuacji awaryjnej należy natychmiast nacisnąć przycisk awaryjnego zatrzymania, aby zatrzymać pracę urządzenia i odłączyć źródło zasilania.

3. Kontrola i regulacja przed rozpoczęciem pracy

Kontrola przed demontażem opony:

Przed użyciem montażownicy należy przeprowadzić próbę działania, aby sprawdzić, czy została prawidłowo zainstalowana i pracuje normalnie. Podczas próby silnik hydrauliczny powinien obracać się bez nietypowych dźwięków po włączeniu głównego zasilania w bloku sterowania. Zespół rolek należy kilkakrotnie podnieść i opuścić bez obciążenia, a uchwyt obrotowy należy przechylić oraz obrócić zgodnie i przeciwnie do ruchu wskazówek zegara kilka razy przed każdym demontażem opony.

Regulacja przed demontażem opony: 1. Regulacja położenia końcówki haka do demontażu opony względem środka uchwytu obrotowego

2. Regulacja szczeliny między krawędzią rolki dociskowej opony a zewnętrzną średnicą obręczy 22,5 cala

3. Regulacja pokrętła precyzyjnej regulacji haka do opon

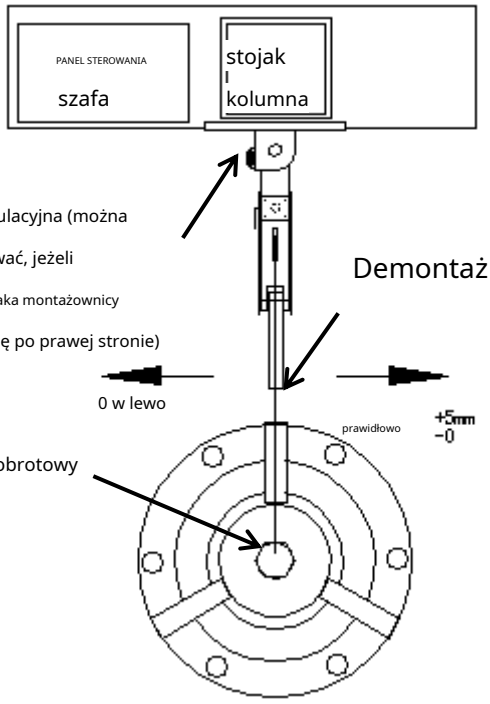

Sposób regulacji szczeliny między krawędzią rolki dociskowej opony a zewnętrzną średnicą obręczy

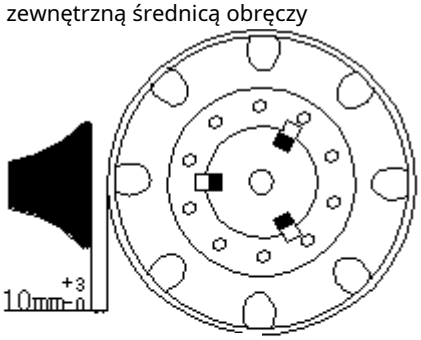

Poluzuj tę nakrętkę i obróć tłoczysko siłownika. Szczelina zwiększa się przy obracaniu w prawo, a zmniejsza przy obracaniu w lewo; prawidłowa szczelina powinna wynosić 10 mm, jak pokazano na rysunku powyżej.

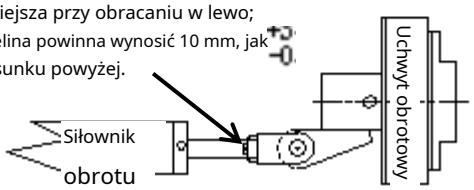

Pokrętło precyzyjnej regulacji haka do opon: ustaw je w odpowiednim kierunku w prawo lub w lewo, aby zablokować hak do opon

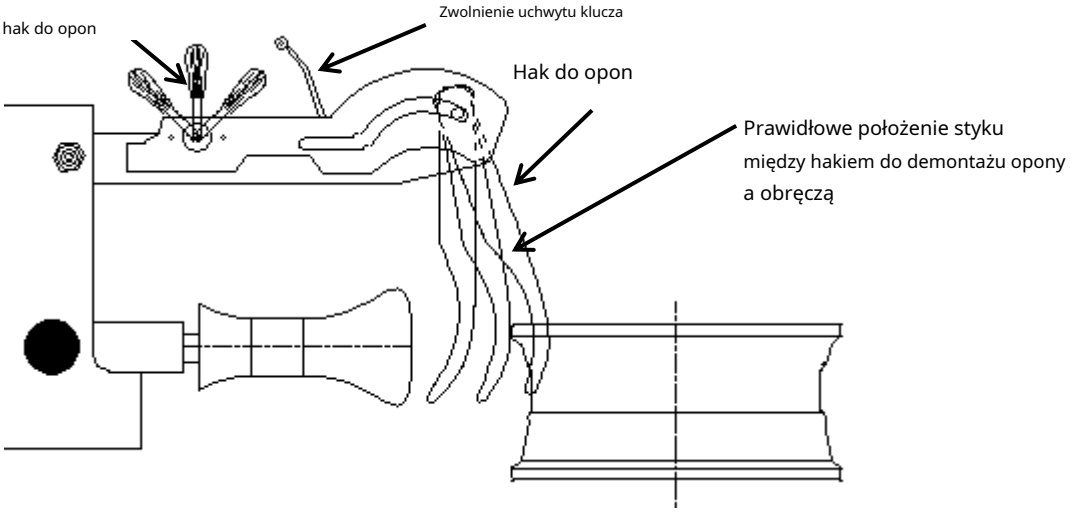

4. Mocowanie obręczy

Zespół rolek porusza się w górę i w dół, a uchwyt obrotowy przechyla się po zamocowaniu opony, co może spowodować ich wzajemne zderzenie, dlatego czynności należy zawsze wykonywać poza zakresem ich ruchu.

1. Przesuń dźwignię sterującą 1 w dół, ustaw uchwyt obrotowy 3 w położeniu pionowym, a następnie przesuń oponę pionowo do uchwytu obrotowego 3;

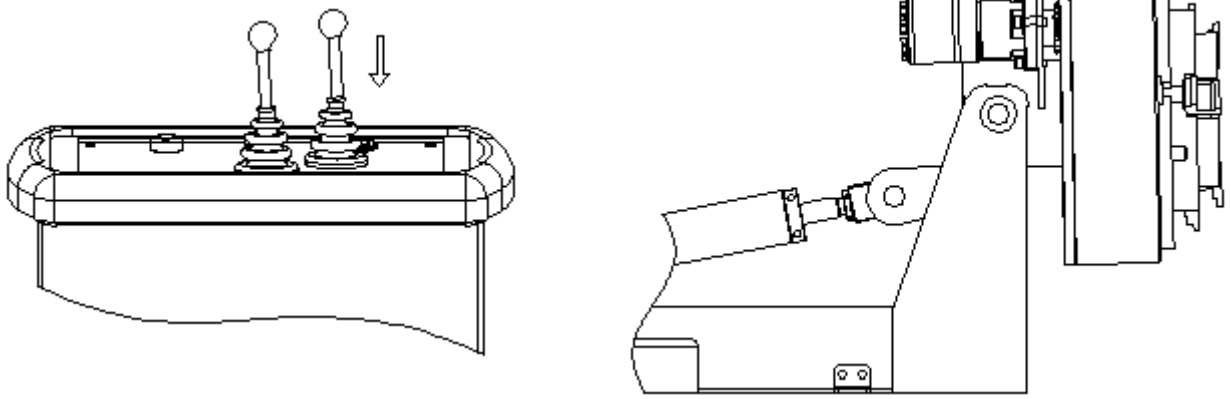

Rys. 1

2. Przesuń dźwignię sterującą 1 w górę, aby za pomocą uchwytu obrotowego 3 ustawić oponę w położeniu poziomym. Umieść wał sworznia A 14/wał B 15 w otworze obręczy i obracaj wał talerza obrotowego 17 za pomocą klucza tak, aby szczękę zaciskową można było wysunąć i zacisnąć obręcz, przygotowując ją do wymiany opony.

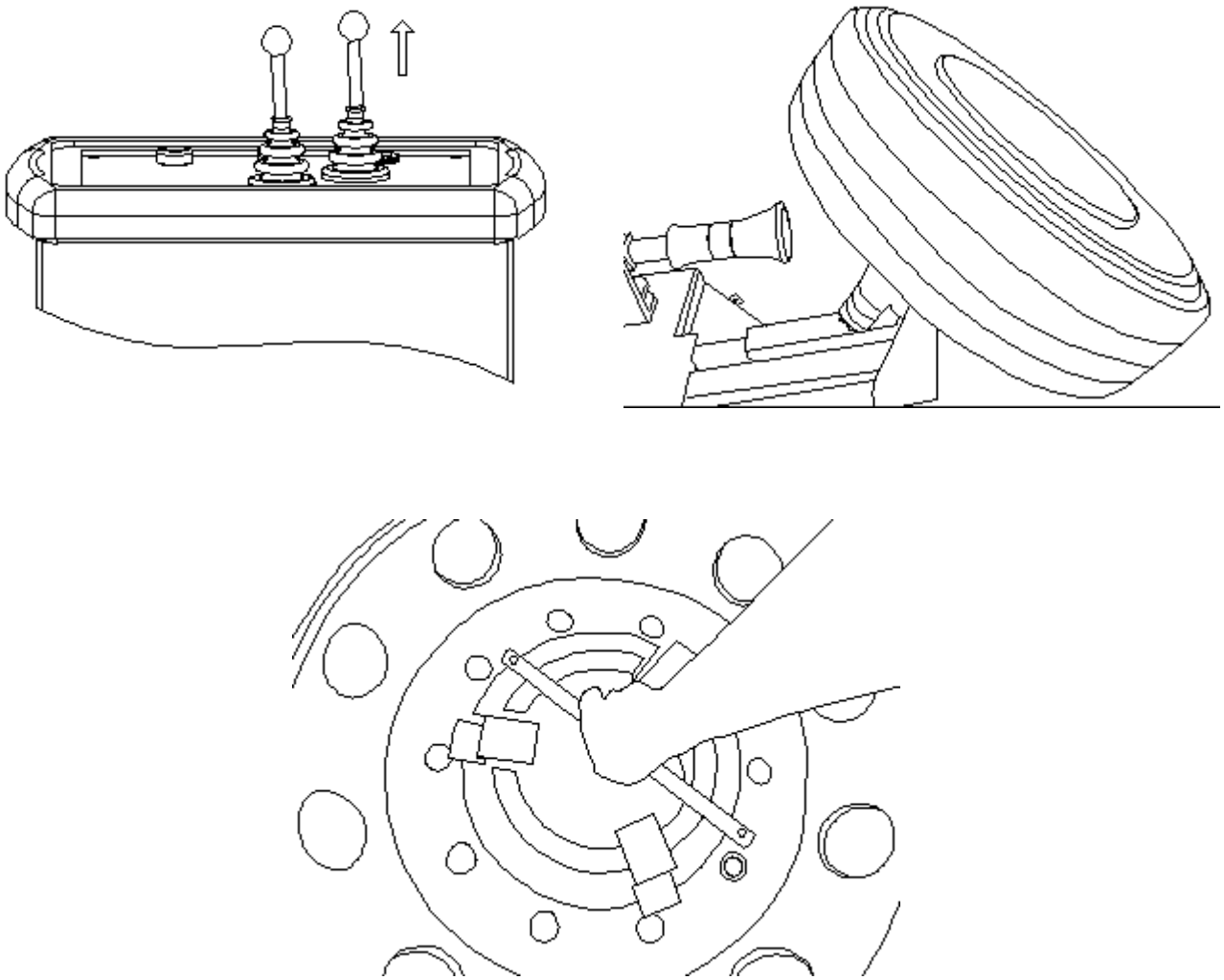

Rys. 2

5. Demontaż opon

NIEBEZPIECZEŃSTWO

Podczas wymiany opon należy zachować szczególną ostrożność, ponieważ stalowe obręcze lub opony mogą zostać uszkodzone.

I. Oddzielanie stopki opony:

1. Upewnić się, że opona jest zaciśnięta i zablokowana na uchwycie obrotowym 3 oraz że została całkowicie spuszczona z niej powietrze.

2. Sprawdzić, czy górna i dolna rolka dociskowa opony (9, 10) są prawidłowo zamocowane za pomocą sworzni rolek górnej i dolnej (11, 12).

3. Ustawić górną rolkę dociskową opony 9 tak, aby dokładnie przylegała do krawędzi opony, i zachować bezpieczną odległość 10 mm od obręczy, aby zapobiec jej uszkodzeniu podczas pracy.

4. Przesunąć dźwignię sterującą 2 (22) w lewo, aby uchwyt obrotowy wprawił oponę w ruch przeciwny do ruchu wskazówek zegara, a jednocześnie powoli przesuwać dźwignię sterującą 2 (22) w dół, aby zespół rolki powoli przesuwał się w dół, aż stopka opony zostanie oddzielona od obręczy. Nałożyć środek smarny na krawędzie opony i obręczy, aby ułatwić pracę oraz chronić oponę i obręcz. (Patrz rys. 3)

5. Przesunąć dźwignię sterującą 2 (22) w górę, aby dolna rolka dociskowa 10 dokładnie oparła się o krawędź opony, i zachować bezpieczną odległość 10 mm od obręczy, aby zapobiec jej uszkodzeniu podczas pracy. Przesunąć dźwignię sterującą 2 (22) w lewo, aby uchwyt obrotowy obracał oponę przeciwnie do ruchu wskazówek zegara, i powoli przesuwać dźwignię sterującą 2 (22) w górę, aby zespół rolki powoli się podnosił, aż dolna stopka opony zostanie całkowicie oddzielona od obręczy. (Patrz rys. 4)

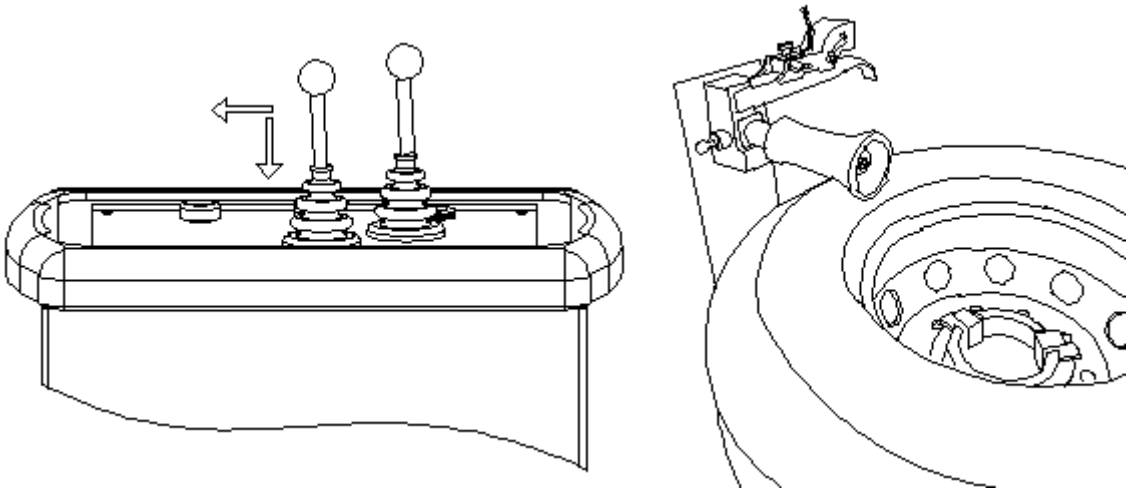

Rys. 3

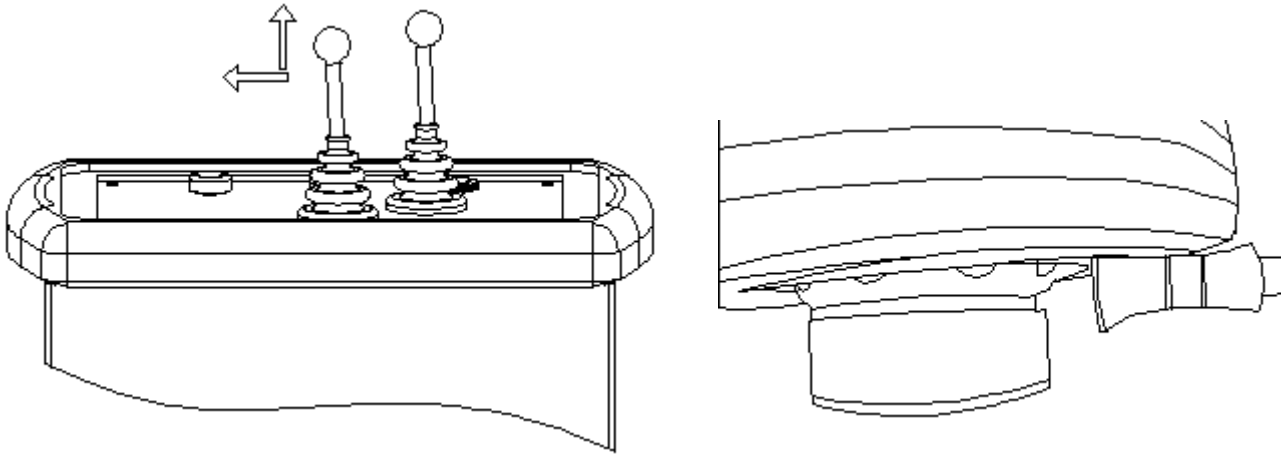

Rys. 4

UWAGA

Pomiędzy oddzieloną stopkę opony a obręcz należy nanieść większą ilość środka smarnego, aby uniknąć uszkodzenia opony i obręczy.

II. Demontaż opony:

1. Wyciągnąć sworzeń górnej rolki 11 i odsunąć górną rolkę dociskową opony 9, aby ustawić ją w położeniu spoczynkowym; następnie ustawić hak do demontażu opony w położeniu roboczym.

2. Powoli i jednocześnie przemieszczać dźwignię sterującą 1 (21) oraz dźwignię sterującą 2 (22), aby uchwyt obrotowy przechylił się w dół, a gdy zespół rolki znajdzie się w odpowiednim położeniu (patrz rys. 5), przesunąć dźwignię sterującą 1 (21) w górę, aby hak do demontażu opony zaczepił o oponę.

3. Przesunąć dźwignię sterującą 2 (22) w górę, aby podnieść zespół rolki, tak aby opona podniesiona hakiem do demontażu opon 8 znajdowała się w odległości 10-20 mm od stalowej obręczy;

Przesunąć dźwignię sterującą 2 (22) w lewo, aby opona obracała się przeciwnie do ruchu wskazówek zegara i zakończyć demontaż górnej stopki opony. (Patrz rys. 6)

4. Przesunąć dźwignię sterującą 2 (22) w górę, aby podnieść zespół rolki, i użyć dolnej rolki dociskowej, aby podtrzymać dolną stopkę opony i ustawić ją w odległości 20-30 mm od stalowej obręczy;

Przesunąć dźwignię sterującą 2 (22) w lewo, aby opona obracała się przeciwnie do ruchu wskazówek zegara i zakończyć demontaż dolnej stopki.

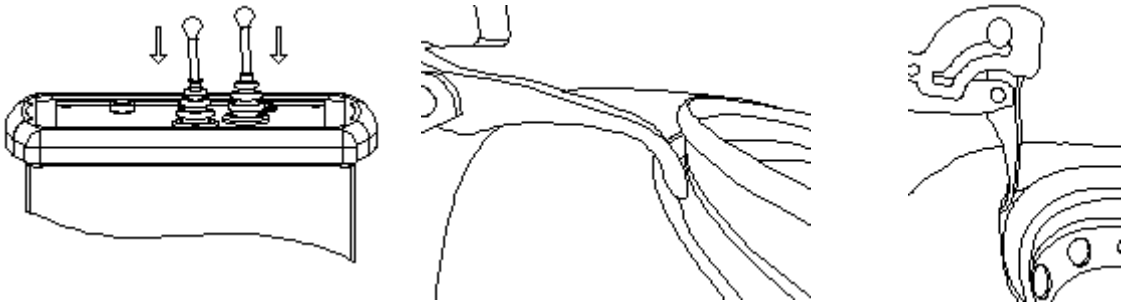

Rys. 5

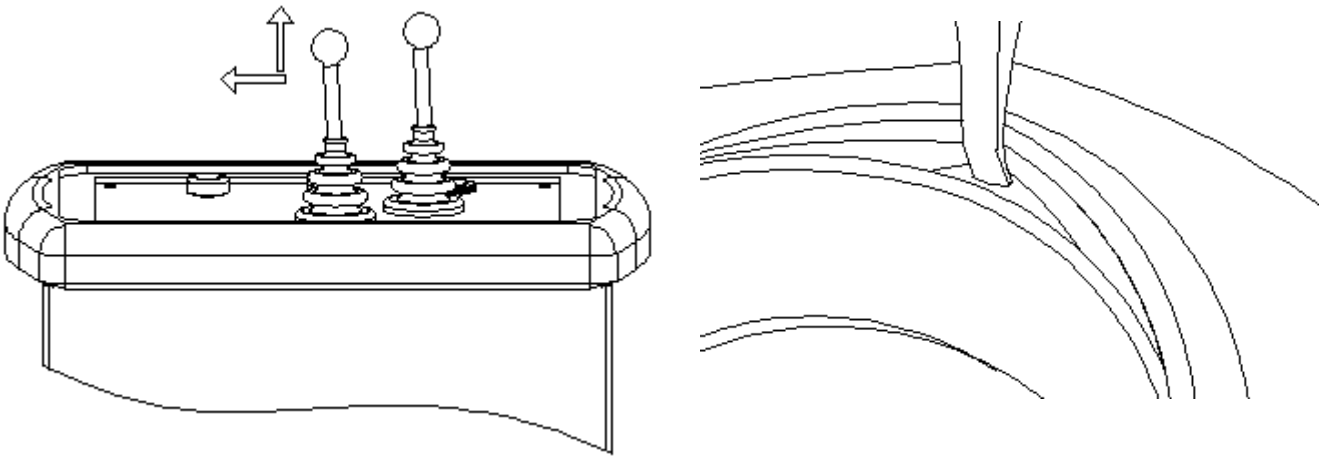

Rys. 6

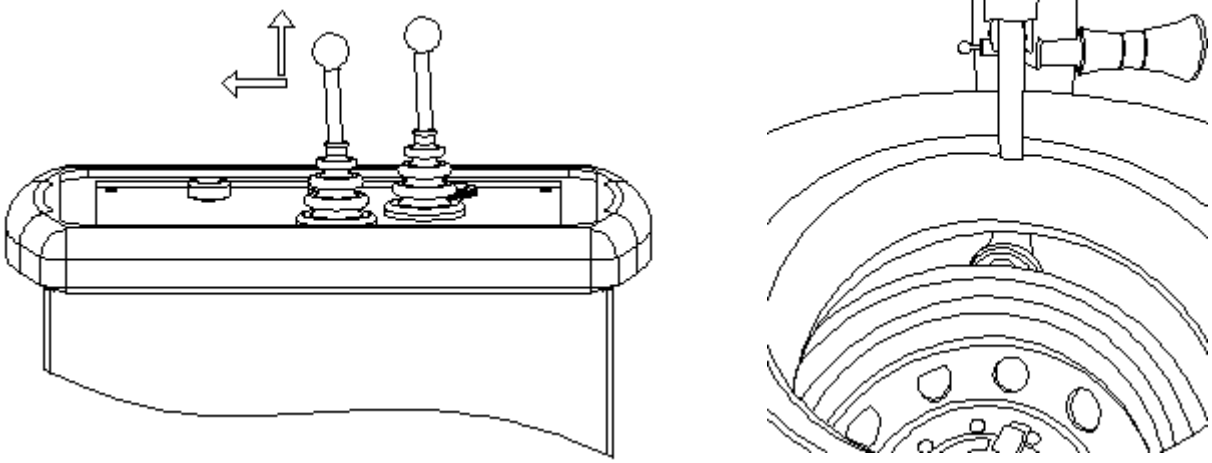

Rys. 7

UWAGA

Podczas demontażu należy stosować ruch impulsowy, jeśli hak do demontażu opony znajduje się zbyt blisko stopki opony, aby zapobiec jej uszkodzeniu.

UWAGA

Podczas demontażu opony położenie haka demontażowego i obręczy musi być prawidłowe (w przypadku nieprawidłowego położenia urządzenie może zostać uszkodzone).

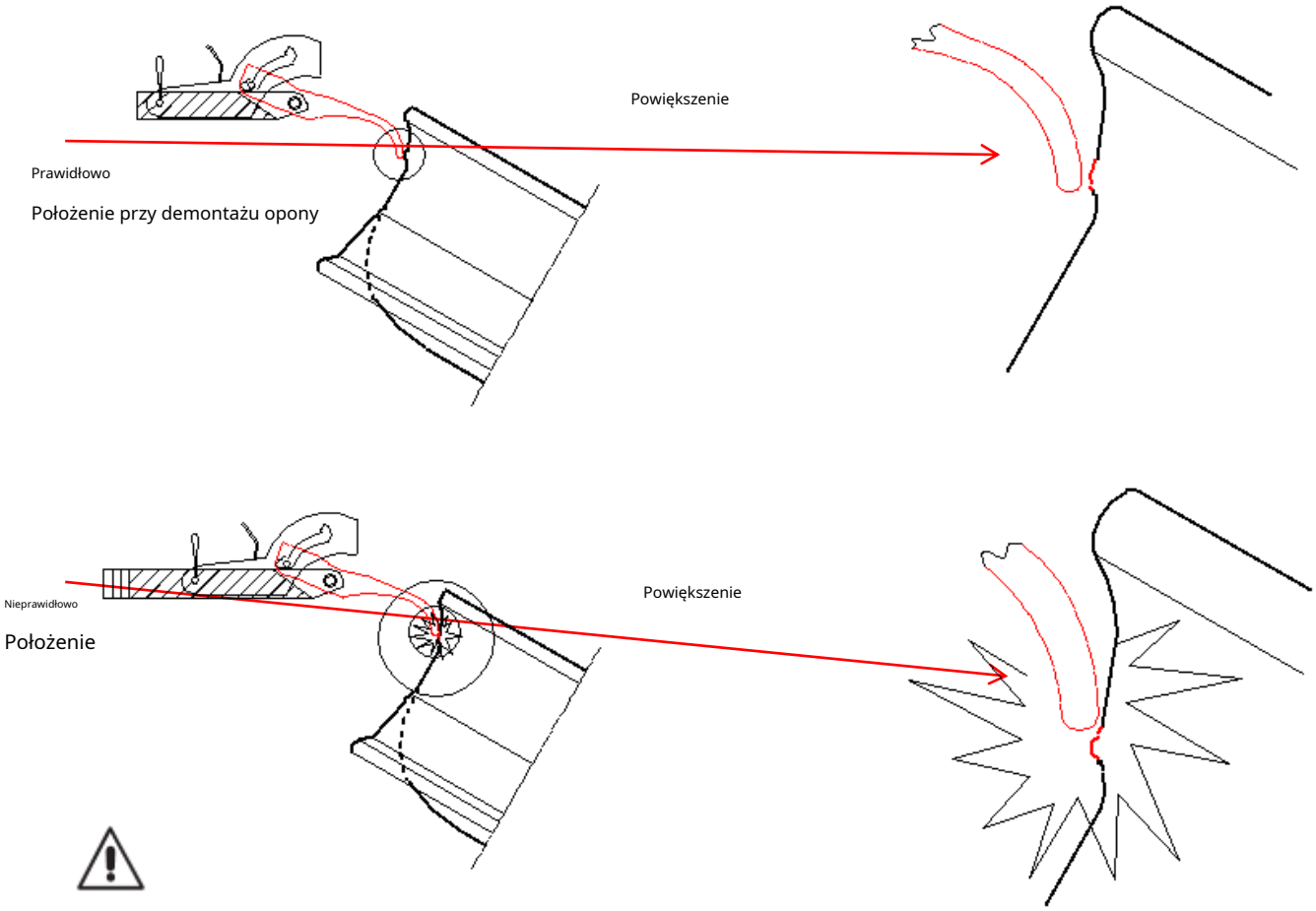

Należy uważać, aby nie włożyć palca między oponę a narzędzie. Podczas normalnego demontażu opona powinna obracać się przeciwnie do ruchu wskazówek zegara, aby zapobiec ewentualnemu zagrożeniu.

III. Montaż opony:

1. Upewnić się, że obręcz jest zamocowana na uchwycie obrotowym. Nałożyć środek smarny do opon na obie krawędzie obręczy i opony.

2. Hak do demontażu opony powinien znajdować się w położeniu spoczynkowym. Upewnić się, że górna rolka dociskowa opony 9 jest zablokowana sworzniem górnej rolki 11.

3. Umieścić oponę na stalowej obręczy i przesunąć dźwignię sterującą 2 (22) w dół, aby opuścić zespół rolki. Użyć górnej rolki dociskowej 9, aby powoli dociskać oponę, a jednocześnie przesunąć dźwignię sterującą 2 (22) w lewo, aby uchwyt obrotowy wprawił oponę w ruch przeciwny do ruchu wskazówek zegara; podczas obrotu dociskać oponę, aby zakończyć montaż opony (patrz rys. 7).

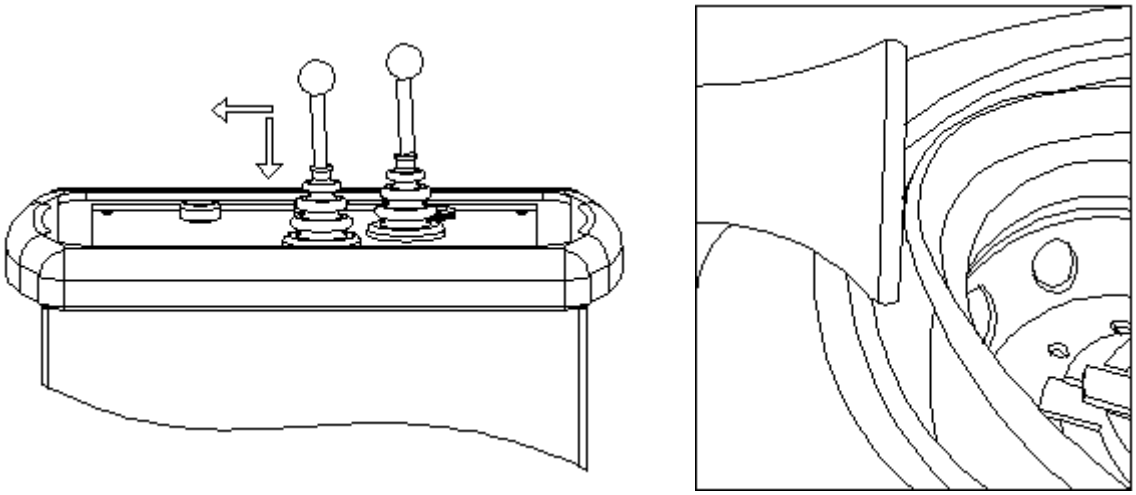

Rys. 7

UWAGA

Jeżeli podczas montażu opona zaczyna się nadmiernie odkształcać, obrócić talerz obrotowy w dół i odsunąć rolkę dociskową opony na odległość 40 mm od obręczy, a następnie wykonać pracę ruchem impulsowym.

Przemieszczanie

--Odłączyć wyłącznik zasilania.

--Przemieszczać urządzenie zgodnie z opisem w rozdziale „Rozpakowanie”.

Podczas podnoszenia maszyny należy zachować szczególną ostrożność, aby chronić silnik, elementy hydrauliczne i inne ważne części maszyny przed uszkodzeniem.

Przechowywanie

W przypadku długotrwałego przechowywania należy zapewnić następujące warunki:

--Wszystkie źródła zasilania muszą być odłączone, a elementy ślizgowe/toczne urządzenia należy nasmarować, aby zapobiec korozji.

--Temperatura otoczenia podczas przechowywania: 0°C ---45°C.

--Urządzenie należy przechowywać z dala od materiałów łatwopalnych i wybuchowych, silnego światła lub bezpośredniego nasłonecznienia, w dobrze wentylowanym miejscu.

Utylizacja

Jeżeli podjęto decyzję o wycofaniu maszyny z eksploatacji, należy wykonać następujące czynności:

--Odłączyć źródło zasilania.

--Usunąć wszystkie materiały niemetalowe i postępować z nimi zgodnie z lokalnymi przepisami i regulacjami.

--Zebrać olej i przekazać go do legalnego punktu utylizacji zgodnie z lokalnymi przepisami.

--Pozostałe elementy metalowe przekazać do odpowiedniej utylizacji lub recyklingu.

Informacje dotyczące ochrony środowiska



Niektóre substancje znajdujące się w urządzeniu mogą zanieczyszczać środowisko i szkodzić zdrowiu ludzi, jeżeli nie zostaną prawidłowo zutylizowane.

Konserwacja

1. Ostrzeżenia

Konserwacja nie może być wykonywana przez niewykwalifikowany personel.

--Regularna konserwacja opisana w instrukcji użytkownika jest niezbędna do prawidłowego działania i wydłużenia okresu eksploatacji montażownicy.

Prawidłowe działanie i niezawodność maszyny nie mogą być zagwarantowane bez regularnej konserwacji; jej brak może stwarzać zagrożenie dla operatorów oraz osób znajdujących się w pobliżu maszyny.

Przed rozpoczęciem jakichkolwiek prac konserwacyjnych należy odłączyć źródło zasilania.

--Wszystkie uszkodzone części należy wymieniać na oryginalne części zamienne dostarczone przez producenta, a prace powinny być wykonywane **przez wykwalifikowany personel.**

Należy podkreślić, że producent nie ponosi odpowiedzialności za roszczenia wynikające ze stosowania części zamiennych innych producentów ani za szkody spowodowane przestawieniem lub usunięciem urządzeń zabezpieczających.

Zabrania się modyfikowania elementów urządzenia bez zezwolenia.

UWAGA

Utrzymywać miejsce pracy w porządku. Nie używać sprężonego powietrza do wydmuchiwania zanieczyszczeń z urządzenia i w miarę możliwości ograniczać ilość pyłu wokół urządzenia.

2. Czynności konserwacyjne

Co najmniej raz na 30 dni należy wykonać następujące czynności:

--Regularna konserwacja zgodnie z instrukcją jest podstawą prawidłowej pracy montażownicy i może wydłużyć jej okres eksploatacji; brak konserwacji może natomiast obniżyć niezawodność maszyny, stwarzając zagrożenie dla operatorów, pojazdów i osób trzecich. Przed naprawą lub konserwacją należy odłączyć zasilanie. Uszkodzone części powinny być wymieniane przez wykwalifikowany personel z użyciem oryginalnych części i podzespołów.

--Aby zapewnić bezpieczną i niezawodną pracę, poniższe części i podzespoły należy regularnie kontrolować, a miejsca ślizgowe/toczne odpowiednio smarować.

Poz.	Zakres kontroli	Metoda	Konserwacja
1	Sprawdzić, czy przycisk awaryjnego zatrzymania, przełącznik oraz główne źródło zasilania są bezpieczne i niezawodne.	Kontrola ręczna	Regularnie konserwować i utrzymywać w czystości.
2	Sprawdzić, czy rolka dociskowa opony obraca się swobodnie.	Kontrola ręczna Obrócić rolkę ręką, aby upewnić się, że obraca się płynnie.	Utrzymywać ją w czystości i regularnie konserwować.
3	Sprawdzić, czy hak do demontażu opony jest bezpieczny i pewnie zamocowany.	Kontrola ręczna Przesunąć pokrętło precyzyjnej regulacji i hak hak demontażowy opony ręką, aby sprawdzić, czy poruszają się płynnie i nie zacinają się.	Regularnie konserwować i smarować olejem.
4	Sprawdzić siłownik hydrauliczny i połączenia, aby upewnić się, że nie występują wycieki oleju.	Kontrola wzrokowa	Utrzymywać je w czystości i dokładnie dokręcone.
5	Sprawdzić, czy szczęka zaciskowa wysuwa się i cofa płynnie oraz czy się nie zacina.	Obracać kluczem, aby sprawdzić ruch w lewo i w prawo.	Utrzymywać ją w czystości i regularnie konserwować.
6	Sprawdzić, czy zespół rolki może płynnie poruszać się w górę i w dół oraz czy się nie zacina.	Kontrola wzrokowa i ręczna	Regularnie konserwować i smarować olejem.
7	Sprawdzić, czy uchwyt obrotowy obraca się prawidłowo, bez nietypowych dźwięków.	Kontrola słuchowa i ręczna	Regularnie konserwować i smarować olejem koło zębate i wieniec zębaty.
8	Sprawdzić poziom słupa oleju na wskaźniku poziomu cieczy w zbiorniku oleju.	Wykonać kontrolę ręczną i wzrokową oraz upewnić się, że poziom oleju nie jest niższy niż 20 ani wyższy niż 65 podczas pracy maszyny.	Regularnie konserwować i uzupełniać olej (46# przeciwzużyciowy olej hydrauliczny).
9	Sprawdzić, czy manometr wskazuje ciśnienie robocze 5-6 MPa oraz maksymalne ciśnienie 12-13 MPa podczas demontażu opony.	Wykonać kontrolę ręczną i wzrokową, a następnie wyregulować zawór przelewowy, aby ustawić maksymalne ciśnienie.	Regularnie konserwować i utrzymywać w czystości.

3. Stosowanie produktów naftowych

--Postępowanie ze zużytym olejem: lotnego zużytego oleju nie wolno pozostawiać na otwartym powietrzu ani wylewać bezpośrednio do kanalizacji lub wód powierzchniowych; należy przekazać go wyspecjalizowanej firmie do profesjonalnej utylizacji.

--Rozlanie lub wyciek oleju: należy zapobiegać przedostawaniu się oleju do gleby, piasku lub innych materiałów chłonnych. Pozostałości oleju należy usuwać środkami czyszczącymi zdolnymi do rozpuszczania oleju. Środków czyszczących nie należy rozprowadzać w sposób niekontrolowany; muszą być stosowane zgodnie z lokalnymi przepisami.

--Podczas eksploatacji należy pamiętać o regularnej wymianie oleju hydraulicznego (zalecane co 3-4 miesiące), a w niskich temperaturach i chłodnym klimacie należy stosować mrozoodporny olej hydrauliczny 32#.

--Unikać bezpośredniego kontaktu ze skórą.

- Nie dopuszczać do powstawania mgły olejowej i jej rozprzestrzeniania się w powietrzu.

--Należy przestrzegać następujących wymagań bezpieczeństwa:

• Unikać rozpryskiwania oleju (kontaktu oleju ze skórą, rozprysków na powierzchnię urządzenia lub na osłonę ochronną);

• Często myć ręce wodą z mydłem i nie używać rozpuszczalników mogących podrażniać skórę ani produktów szkodliwych dla skóry;

• Nie wycierać rąk brudną ani zaolejoną szmatką.

• Nie nosić odzieży nasiąkniętej olejem; po zakończeniu pracy należy zmienić odzież roboczą.

• Nie palić i nie spożywać posiłków brudnymi lub zaolejonymi rękami.

--Jednocześnie należy stosować następujące środki ochrony:

• Rękawice powinny być odporne na olej;

• Nosić okulary ochronne, aby zapobiec dostaniu się rozprysków oleju do oczu;

• Nosić fartuch chroniący przed rozpryskami oleju;

• W razie potrzeby stosować osłonę zapobiegającą rozpryskiwaniu oleju;

--Unikać wdychania lub połykania oleju, jego kontaktu z oczami i skórą.

--Stosowanie środków gaśniczych

Środki gaśnicze należy dobierać zgodnie z poniższą tabelą:

	Materiały stałe	Ciecze	Urządzenia elektryczne
Woda	TAK	NIE	NIE
Piana	TAK	TAK	NIE
Proszek gaśniczy	TAK*	TAK	TAK
CO2	TAK*	TAK	TAK

Środki gaśnicze powinny być stosowane przez profesjonalne służby pożarnicze.

UWAGA

W celu uzyskania szczegółowych informacji należy skontaktować się z profesjonalną strażą pożarną, ponieważ powyższa tabela i informacje o środkach gaśniczych stanowią jedynie podstawowe wskazówki dla użytkowników.

Usuwanie usterek



UWAGA

Wszystkie problemy powinny być sprawdzane i usuwane przez wykwalifikowany personel. Jeżeli nie ma odpowiednio przeszkolonego personelu, należy skontaktować się ze sprzedawcą w celu uzyskania właściwej pomocy technicznej, aby uniknąć niepotrzebnych przestojów.

Poz.	Usterka	Analiza przyczyny	Sposób usunięcia usterki
1	Pompa oleju nie działa (awaria silnika).	1. Przerwa w obwodzie cewki stycznika prądu przemiennego 2. Przerwa w obwodzie zasilania cewki stycznika 3. Słaby styk przełącznika sterującego 4. Brak fazy zasilania trójfazowego	1. Wymienić stycznik prądu przemiennego na nowy. 2. Połączyć odłączoną część. 3. Wymienić przełącznik sterujący. 4. Zapewnić prawidłowe podłączenie zasilania trójfazowego.
2	Silnik obraca się, ale nie pracuje prawidłowo.	1. Nieprawidłowy kierunek obrotów silnika 2. Zbyt mała ilość oleju w zbiorniku 3. Zbyt niskie ciśnienie	1. Zamienić kolejność faz źródła zasilania (właściwy kierunek obrotów). 2. Uzupełnić olej. 3. Wyregulować ciśnienie.
3	Niewystarczająca moc do demontażu opony, talerz obrotowy obraca się wolniej, a siłownik porusza się w górę i w dół zbyt wolno.	1. Wyciek oleju z pompy oleju 2. Wyciek oleju z zaworu 3. Wyciek oleju przy tłoku siłownika 4. Wyciek oleju z przewodu olejowego lub zablokowane złącze przewodu olejowego 5. Zablokowany zawór przelewowy 6. Niewłaściwy dobór oleju	1. Naprawić pompę. 2. Dokręcić połączenie gwintowane i podkładkę zaworu. 3. Wymienić zespół pierścienia uszczelniającego. 4. Ponownie dokręcić połączenie gwintowane przewodu olejowego. 5. Poruszyć zaworem przelewowym i pozostawić układ w pracy przez około 3 minuty, aby usunąć powietrze, po czym ponownie wyregulować ciśnienie (ciśnienie robocze 5-6 MPa, a ciśnienie maksymalne 12-13 MPa). 6. Stosować mrozoodporny olej hydrauliczny 32#, gdy temperatura środowiska pracy spada poniżej 0°C.
4	Hak do demontażu opony nie może zostać zablokowany.	Nieprawidłowe położenie pokrętła precyzyjnej regulacji	Wyregulować pokrętło precyzyjnej regulacji w lewo lub w prawo i przystąpić do demontażu opony po zablokowaniu haka demontażowego.

Schemat elektryczny

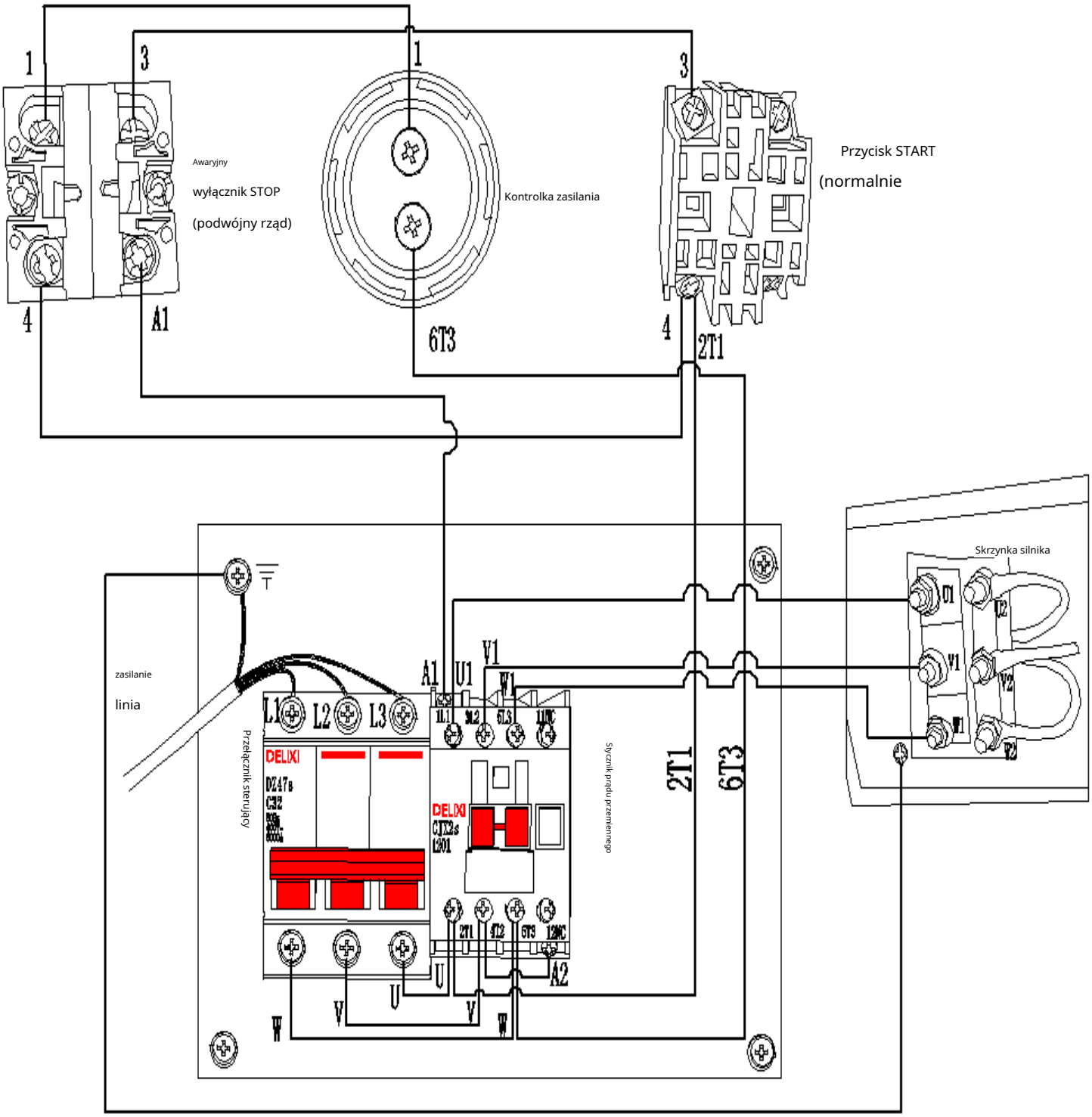

Schemat hydrauliczny

