Translated from English to Ukrainian - www.onlinedoctranslator.com

Зміст

Огляд 2
1. Загальні положення..... 2
2. Технічні параметри 3
3. Паспортна табличка машини 4
Вимоги безпеки та запобіжні заходи 5
1. Використання 5
2. Загальні заходи безпеки 5
Транспорт 6
1. Транспортна упаковка 6
2. Екологічні вимоги до транспортування та зберігання 6
3. Спосіб обробки 7
Розпакування..... 7
1. Розпакування 7
2. Поводження 7
Встановлення 9
1. Вимоги до простору 9
2. Кріплення машини 10
3. Підключення до джерела живлення та перевірочна схема 10
Операція 11
1. Структурна схема машини 11
2. Поради щодо безпеки..... 14
3. Перевірка та налаштування перед початком роботи .... .14
4. Блокування обода 15
5. Демонтаж шин 17
Обробка 21
Зберігання 21
Знищення 22
Технічне обслуговування .... .22
1. Попередження 22
2. Технічне обслуговування 23
3. Використання нафтопродуктів..... 24
Усунення несправностей..... 25
Електрична схема 26
Гідравлічна схема 27

Огляд

1. Загальні

.Дякуємо за придбання продукції нашої компанії. Цей шиномонтажний станок середнього розміру спеціально розроблений для демонтажу та встановлення шин легких вантажівок, автобусів і комерційних вантажівок. Якщо у вас виникне проблема під час використання, зв'яжіться з нами вчасно, ми зробимо все можливе, щоб вирішити її за вас.

.Цей посібник є невід'ємною частиною цього продукту. Перед використанням уважно прочитайте попередження та інструкції в цьому посібнику. Він надасть вам важливу інформацію щодо безпечного використання та обслуговування. Будь ласка, зберігайте цей посібник належним чином для подальшого використання.

.Уважно прочитавши цю інструкцію, оператор зможе правильно керувати чейнджером, таким чином продавець забезпечить довгострокове ефективне післяпродажне обслуговування. Виробник і продавець не несуть відповідальності за будь-які проблеми, спричинені неналежним використанням.

.Небезпека

Процес, який може безпосередньо спричинити серйозні травми або

смерть .УВАГА

Небезпечний процес, який може призвести до серйозних травм або смерті .

Помітивши

Небезпечний процес, який може призвести до серйозних травм або смерті

.Перед увімкненням чейнджера уважно прочитайте інструкції. Зберігайте інструкції та попереджувальні наклейки на інструкції та обладнанні. Відповідні інформаційні матеріали та документи в процесі продажу є частиною обладнання, просимо їх дбайливо зберігати. Для різних моделей обладнання та різних номерів обладнання встановлено різні посібники, будь ласка, зверніть увагу на дійсність посібника.


Небезпека

Виробники та продавці не несуть відповідальності за будь-які проблеми, спричинені неналежним використанням, будь ласка, використовуйте обладнання відповідно до вимог цього посібника.


УВАГА

Це обладнання має експлуатуватися кваліфікованим персоналом. Оператор повинен розуміти інструкції та бути професійно підготовленим. Експлуатація цього обладнання непрофесіоналами може призвести до травм або пошкодження шин і сталевих кілець.


Повідомлення

Зображення посібника походить від оригінальної конструкції обладнання, структура на зображенні може відрізнятися від фактичної.

Посібник призначений для тих, хто має певну базу механічних/електричних навичок, тому основні процедури, наприклад, як затягнути болти, можуть бути пропущені в процесі навчання. Не намагайтеся отримати

недосвідчений персонал для роботи з обладнанням. Якщо у вас є якісь потреби з цього приводу, зверніться за допомогою до продавця.

2. Технічні параметри

--Габаритний розмір

- Довжина---------- ---------- A = 1300 мм
- Ширина---------- ---------- B = 1300 мм
- Максимальна ширина---------- ---------- B1 = 1560 мм
- Мінімальна висота ---------- ----------H = 1700 мм
- Максимальна висота ---------- ----------H1 = 2160 мм

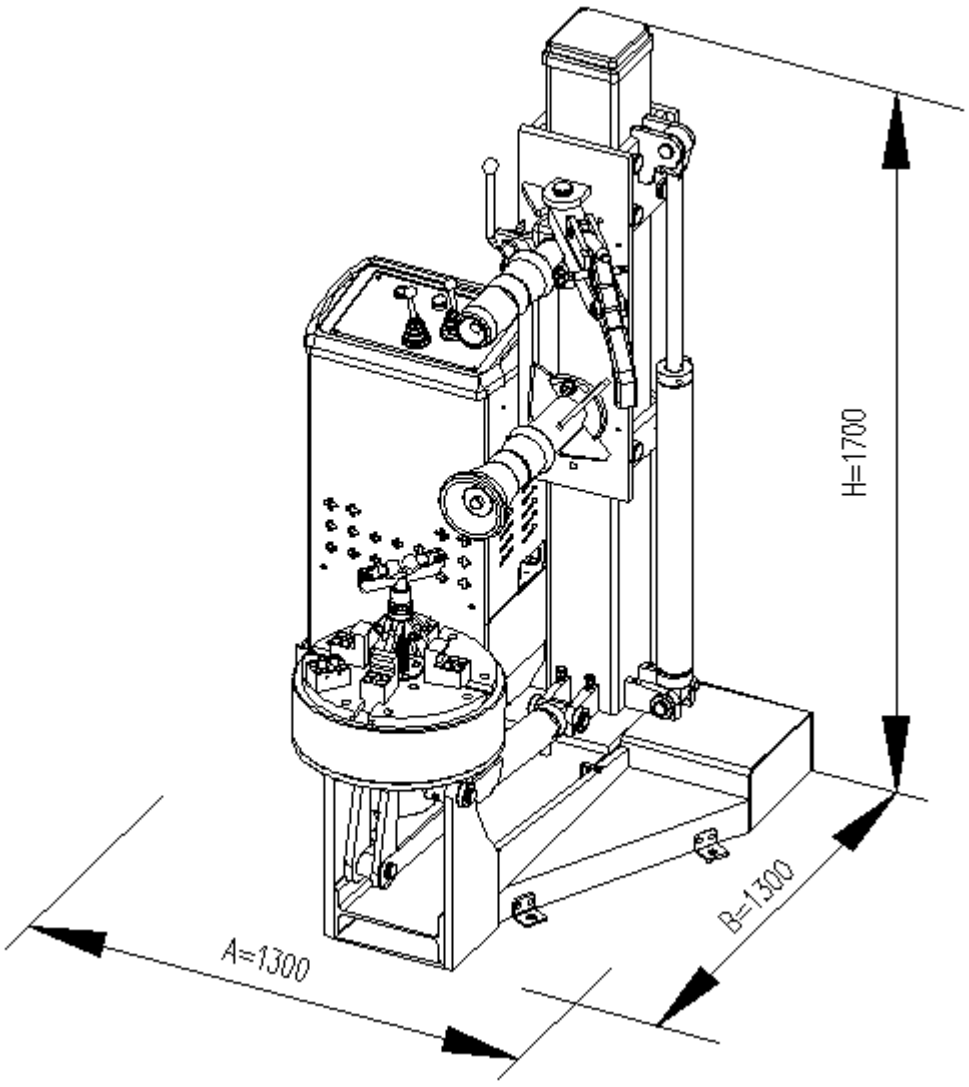

--**Вага продукту**

- Вага нетто---------- ---------- 455 кг

--**Енергія**

- Двигун насосної станції ---------- ----------380 В/220 В 1,5 кВт 50 Гц

--**Шум ---------- ----------**< 75 дБ

--**Характеристики шин, придатних для розбирання**

- Доступний діаметр втулки ---------- ----------(9R~13R) 22,5"

425/65R 22,5" (надширока шина)

- Наявний діаметр центрального отвору обода----------Ф214～Ф280 мм
- Доступна товщина центрального отвору обода----------13～30 мм
- Доступний максимальний діаметр шин----------1300 мм
- Доступна максимальна ширина шини----------450 мм

3. Паспортна табличка машини

 **УВАГА**

Забороняється знімати табличку з обладнання.

--Кожне обладнання має табличку із зазначеними технічними параметрами. Верхній кінець позначений номером обладнання.

- V – напруга живлення обладнання;
- A – номінальний робочий струм;
- кВт – потужність;
- Гц – частота;
- Ph – номер фази живлення;
- бар – максимальний робочий гідравлічний тиск;
- Serial N. – номер обладнання;
- ISO 9001 – сертифікована система менеджменту;
- CE – знак безпеки CE.

--Повна «модель машини» та «серійний номер машини» допоможуть нашим фахівцям надати вам сервісне обслуговування та технічну підтримку, що зробить заміну деталей більш точною та легкою. Якщо дані, наведені в цьому посібнику, відрізняються від даних на заводській табличці машини, дані на паспортній табличці матимуть переважну силу.

Вимоги безпеки та запобіжні заходи

1. Використання

Цей шиномонтажний станок середнього розміру призначений для демонтажу та встановлення шин для автобусів, середніх/важких вантажівок і комерційних вантажівок. Розмір обода колеса становить 22,5 дюйма. Інші шини не застосовуються. Будь ласка, уважно прочитайте та зрозумійте цей посібник перед використанням. Компанія та її дистриб'ютори не несуть відповідальності за несприятливі наслідки для людей або речей, спричинені неправильним використанням машини.

2. Загальні заходи безпеки

--Ця машина може використовуватися лише спеціально навченим та авторизованим персоналом.

--Виробник не несе відповідальності за пряму чи непряму шкоду, спричинену модифікаціями машини без попереднього дозволу виробника.

--Машина постачається з повною інструкцією та попереджувальними знаками. Якщо вони з якоїсь причини пошкоджені, негайно зверніться до виробника з проханням замінити їх.

--Тримайте обладнання подалі від легкозаймистих або вибухонебезпечних матеріалів. Слід уникати відблисків, сонця або дощу. А обладнання слід зберігати в добре провітрюваному місці.

--Обов'язково використовуйте оригінальні запасні частини та аксесуари.

--Обладнання встановлюється відповідно до інструкції

--Завжди звертайте увагу на те, чи є небезпечна ситуація під час роботи. Після виявлення негайно зупиніть обладнання та зверніться до дилера.

--Особи, які не є операторами, повинні триматися подалі від обладнання під час роботи.

--Оператори повинні носити захисне спорядження (робочий одяг, рукавички, захисні окуляри тощо), щоб уникнути випадкових травм.



УВАГА

Перед початком роботи переконайтеся, що машина добре заземлена.



УВАГА

Особам, які не є операторами, заборонено отримувати доступ до обладнання під час роботи.



УВАГА

Недотримання вимог до експлуатації або вимог щодо попередження про небезпеку щодо обладнання, наведених у посібнику, може призвести до травмування оператора або осіб, які перебувають поблизу обладнання. Перед підключенням обладнання до джерела енергії уважно прочитайте інструкцію з експлуатації обладнання та відповідні попередження щодо безпеки.

Обладнанням повинен керувати професіонал. Оператор повинен бути навчений

розуміти інструкції з експлуатації, відповідні вимоги безпеки та деталі робочих процедур. Оператор не може працювати з обладнанням після вживання алкоголю.

Оператор повинен звернути увагу на:

--Зрозумійте всі вимоги посібника, уважно прочитайте інструкції та навчіться правильно та безпечно працювати. .

--Зрозумійте продуктивність обладнання.

--Переконайтеся, що особи, які не є операторами, знаходяться подалі від обладнання. .

--Переконайтеся, що обладнання встановлено згідно з усіма відповідними законами та правилами.

--Переконайтеся, що оператор навчений, володіє навичками роботи та може бути під контролем.

--Не знімайте болти, гайки та інші компоненти з обладнання.

--Не торкайтеся струмоведучих частин, таких як двигун і шнур живлення обладнання, перш ніж вимкнути живлення.

--Збережіть посібник для майбутніх потреб. .

УВАГА

Не видаляйте з обладнання повідомлення про небезпеку, попередження про безпеку або попередження про роботу. У разі будь-яких пошкоджень зверніться до місцевого дилера.

---Оператор повинен звернути увагу на небезпеку високої напруги під час використання та обслуговування.

---Не модифікуйте обладнання без дозволу та не використовуйте неоригінальні запчастини.

---Оператор повинен носити захисний спецодяг, захисні рукавички, захисні окуляри, захисне взуття та інші засоби захисту.

УВАГА

Щоб уникнути нещасних випадків, заборонено використовувати вільний одяг, довге волосся, намиста під час роботи з обладнанням або його ремонту.

Транспорт

1. Транспортна упаковка

Обладнання має бути відправлено в оригінальній упаковці.

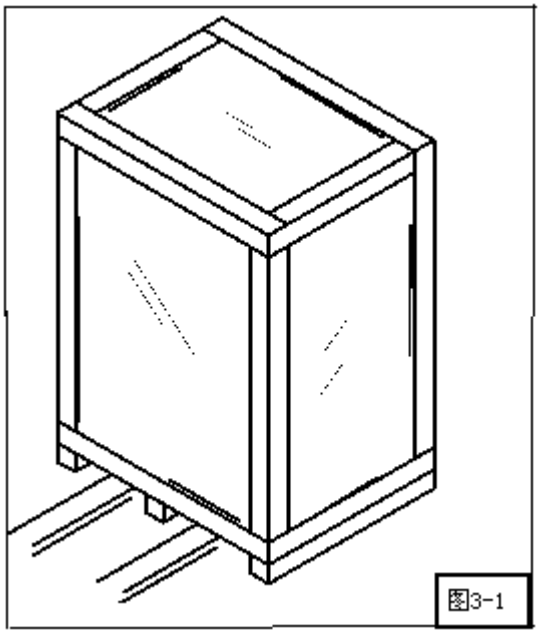

2. Екологічні вимоги до транспортування та зберігання

Температура: -25°----- +55°C.

УВАГА

Не кладіть інші предмети на верх упаковки.

3. Метод обробки

Як показано на малюнку, розпакуйте верхню частину,

Навантажувач піднімає оригінальну упаковку знизу.

 **Зверніть увагу на оригінальну упаковку обладнання для майбутнього транспортування**

Розпакування

1. Розпакування

--Під час розпакування оператор повинен мати відповідне захисне спорядження (рукавички тощо).

--Відкривши упаковку, перевірте, чи машина не пошкоджена. Пакувальні матеріали повинні бути в недоступному для дітей місці, оскільки вони є джерелом небезпеки.

--Уважно ознайомтеся зі списком пакувальних частин обладнання та перевірте кількість пакувальних частин. У разі виявлення будь-якої помилки негайно зв'яжіться з дилером або виробником.

--Предмети в упаковці (дерев'яні дошки, цвяхи, шурупи, поліетиленові пакети тощо) слід помістити в безпечне місце для подальшого використання.

--Забруднювачі або речовини, що не розкладаються, у частині упаковки необхідно утилізувати відповідно до місцевих правил.

 **УВАГА**

Вимоги до розпакування, складання та транспортування такі. Під час процесу необхідно бути обережним, щоб не пошкодити обладнання.

--Зніміть верхню кришку упаковки та переконайтеся, що обладнання не пошкоджено під час транспортування. Знайдіть кріпильні болти, які кріплять обладнання до шасі, і підготуйтеся до зняття обладнання.

2. Обробка

--Підніміть обладнання з нижньої частини упаковки та обмотайте строп на машині, як показано нижче

--Використовуйте наведений вище метод кожного разу, коли переміщуєте обладнання.

--Не переміщуйте обладнання без вимкненого живлення машини.

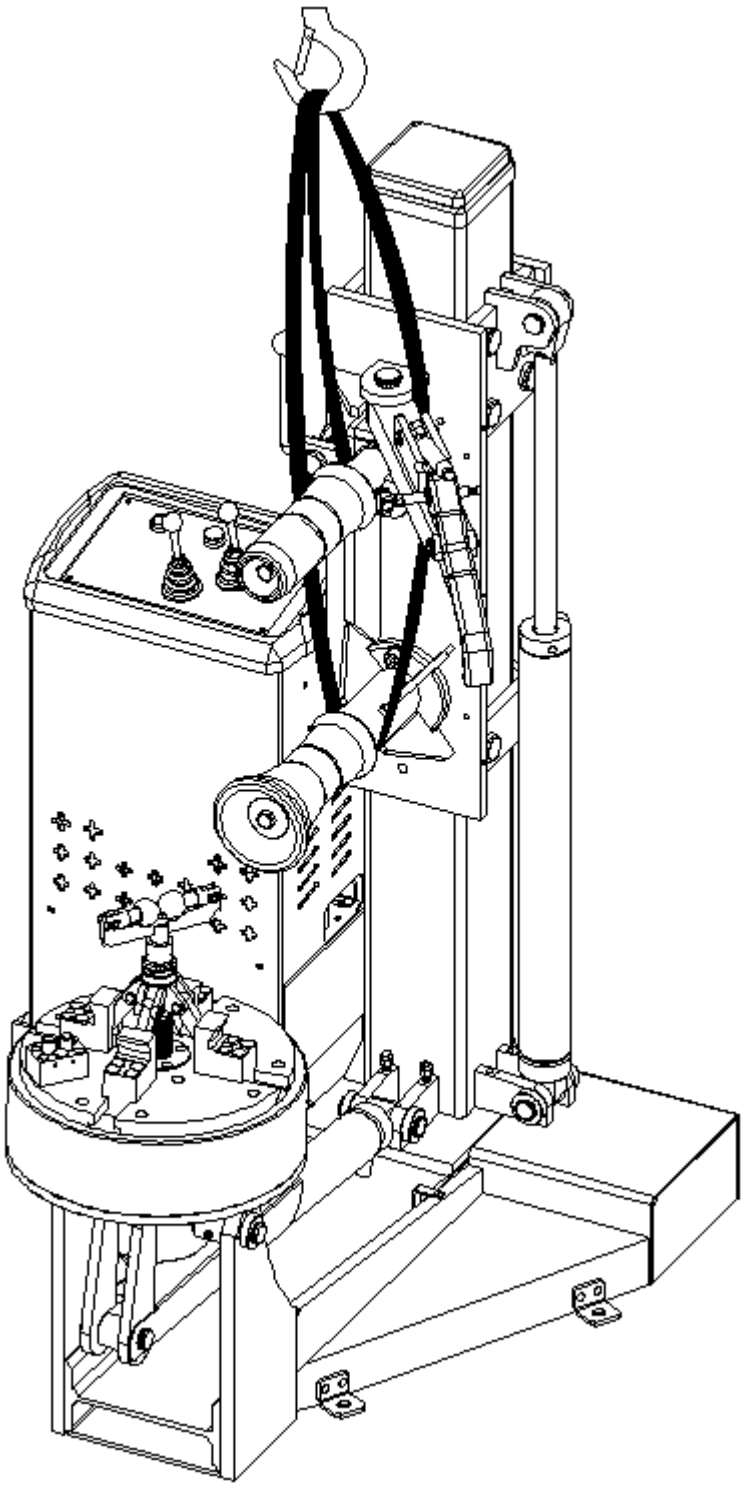

монтаж

1. Вимоги до простору

Вимоги до середовища встановлення:

Температура---------4-40°C

Висота---------<1000 м Вологість

----50%40°C-90%20°C

Вибираючи місце встановлення, переконайтеся, що машина безпечна, коли вона працює належним чином.

Ця машина повинна бути підключена до основного джерела живлення. Тому рекомендується встановлювати машину поблизу джерела живлення.

Місце встановлення має принаймні забезпечувати простір, показаний на малюнку нижче, забезпечуючи нормальне використання та вільне переміщення всіх частин машини.

Якщо машину встановлюють на відкритому повітрі, її необхідно захистити від сонця та дощу (цю машину, як правило, заборонено використовувати на вулиці).

У робочій зоні повинно бути достатньо джерел світла, щоб оператор міг спостерігати кожну деталь під час роботи.

За винятком операторів, іншим людям не дозволяється перебувати в робочому просторі машини під час її роботи.

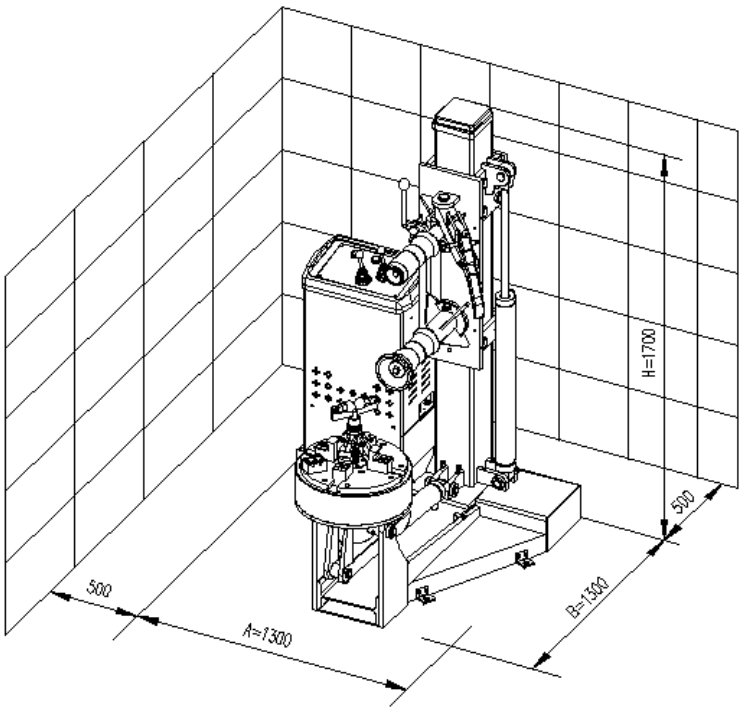

2. Кріплення верстата

--Ґрунт, на якому встановлено шиномонтажний станок, повинен бути горизонтальним у всіх напрямках. Похилий ґрунт з ухилом 0,25% можна вирівняти за допомогою тонкої розпірки, клина або інших подібних матеріалів.

--Вставте анкерний болт у цементну підлогу щонайменше на 125 мм відповідно до інструкцій на кресленнях, а потім закрутіть болт.

--Підніміть машину, вийміть коркову основу та поставте її на попередньо вибране місце.

**Велику увагу слід приділяти підйому машини, щоб захистити електричні та гідравлічні частини машини від пошкодження.**

**Досить необхідно закріпити середній шиномонтажний станок на підлозі відповідними кріпильними болтами, коли колесо важче 100 кг.**

3. Підключення джерела живлення та перевірка схеми

--Підключіть машину до схеми. У ланцюзі має бути запобіжник і справний дріт заземлення відповідно до специфікацій потужності. І потрібно підключити захисний вимикач.

--Примітка: якщо в машині немає вилки, користувачі повинні підготувати вилку на 16 А, яка відповідає робочому тиску машини відповідно до специфікацій потужності.

--Відхилення напруги в системі електропостачання має бути в межах номінального діапазону напруги 0,9-1,1, а відхилення частоти - в межах номінального діапазону частот 0,99-1,01. Повинні бути застосовані необхідні захисні пристрої.

--На табличці з даними шиномонтажного агрегату є очевидна ідентифікація необхідного джерела живлення. Необхідно перевірити схему, щоб переконатися, що вона може підтримувати роботу двигуна.

**Підключення всіх ланцюгів має виконуватися професійним персоналом.**

--Електромережі на робочому місці повинні бути добре заземлені.

**УВАГА**

Обладнання повинно бути добре заземлено. Не підключайте дріт заземлення до невідповідних компонентів, таких як труба опалення, водопровід або телефонний дріт.

--Будь ласка, вчасно відключіть живлення, не використовуючи обладнання, щоб гарантувати, що обладнання не буде використано випадково.

--У випадку, якщо обладнання не використовуватиметься протягом тривалого часу: якщо обладнання безпосередньо підключено до електричної коробки, без розетки в середині, електрична коробка має бути замкнена та відкриватися лише професійним персоналом, щоб гарантувати, що обладнання не буде використовуватися випадково.

Операція

1. Структурна схема машини

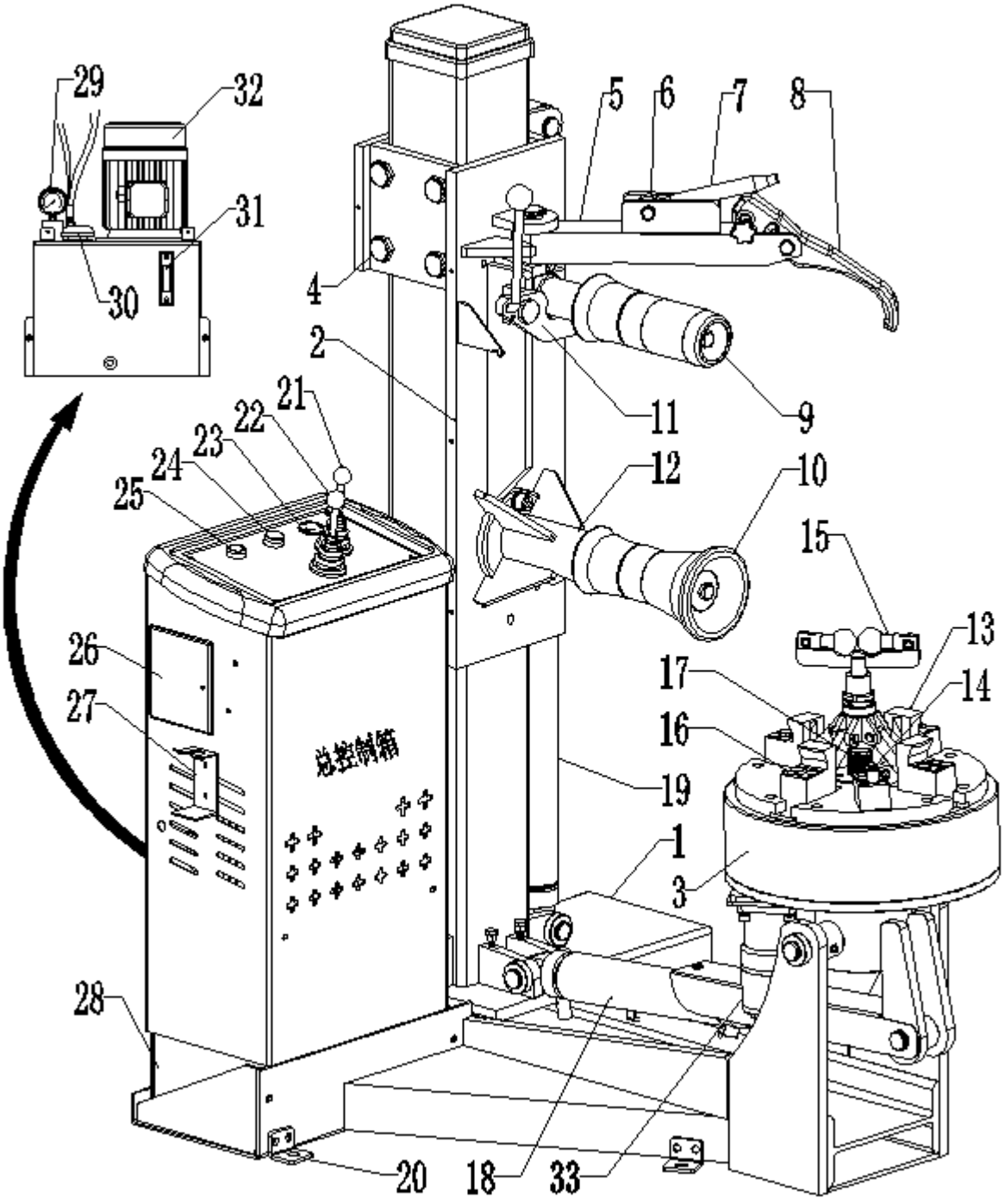



УВАГА

Знання всієї інформації про чейнджер, включаючи те, як запобігти нещасним випадкам, як використовувати чейнджер, усі функції, усі кнопки керування та кожну операцію керування, може запобігти виникненню нещасних випадків, пов'язаних із безпекою. Для нормальної роботи чейнджера обладнання має бути правильно встановлене та експлуатоване, а також регулярно обслуговуватися.

Структура обладнання

1 Зварювальний вузол основи двигуна---------- -------основна частина машини

2 Вузол шківа ---------- основна частина для розбирання/пресування шини (з можливістю ковзання вгору та вниз)

3 Вузол поворотного патрона---------- -------затискна шина (поворотна) 4

Регулювальний болт шківа---------- ----регулювання руху шківа вгору-вниз 5 Ручка для

точного регулювання гачка для заміни шин----------можна гойдатися вперед-назад

6 Розблокування ручки гайкового ключа---------- повернення гака для демонтажу шини в горизонтальне положення

7 Фіксатор гака для заміни шин----- блокування гака для розбирання шин, коли він знаходиться у вертикальному положенні

8 Гачок для заміни шин---------- ----------демонтаж шин

9 Верхній компресійний ролик шини---------- -роз'єднання/встановлення шини

10 Нижній ролик для стиснення шини------відділення/встановлення шини (переміщення надширокої шини в нижнє положення)

11 Витягувальний штифт верхнього ролика----------фіксує верхню шину компресійний ролик

12 Тяговий штифт нижнього ролика----------фіксує нижню шину компресійний ролик

13 Затискна губка---------- ----------затискний обід

14 Штифтовий вал А---------- ----------застрягання обода

15 Штифтовий вал В---------- ----------застрягання обода

16 Попередньо сформований отвір протизносної накладки---------- спеціально для алюмінієвих ободів

17 Обертовий вал диска---------- --------загвинчування/витягування затискної губки

18 Поворотний циліндр----------поворотний патрон вгору та вниз

19 Підйомний циліндр---------- ---------висхідний і низхідний шківи

Поле 20 футів---------- ----------фіксація чейнджера

21 Ручка керування 1---------- --контроль перевертання обертового патрона

22 Рукоятка керування 2----------контроль обертання обертового патрона та підйому шківа

23 Вимикач аварійної зупинки----------керує аварійною зупинкою чейнджера

24 Індикатор живлення---------- --вказує на підключення джерела живлення

25 кнопковий перемикач ---------- ----------контроль обертання двигуна

26 Блок керування живленням---------- ----------центр керування основним живленням 27

Вішалка для гайкових ключів---------- ----------Установчий гайковий ключ 28

Паливний бак---------- ---------- ----зберігання протизносної гідравлічної оливи

29 Гідравлічний манометр---------- ----------вказує тиск у системі

30 Чашка для заливки---------- ---------- впорскування палива в паливний бак

31 Вимірювач рівня рідини---------- ---------- Показує рівень масла в паливному баку

32 Мотор ---------- ---------- ---- забезпечення енергією

33 Двигун змінного струму---------- ----------приведення робочого диска в обертання

Принцип обладнання

Двигун 32 запускається після ввімкнення основного джерела живлення для приводу масляного насоса, що випускає гідравлічне масло високого тиску, яке надходить у циліндр підйому 19 шляхом маніпулювання рукояткою керування 2 (22), рухом шківа 2 вгору та вниз; маніпулювання рукояткою управління 1 (21) змушує гідравлічне масло надходити в циліндр обертання 18, змушуючи поворотний патрон повертатися вгору або вниз; маніпулювання рукояткою керування 2 (22) змушує гідравлічне масло надходити в гідравлічний двигун, який приводить у рух патрон обертання за годинниковою стрілкою/проти годинникової стрілки (примітка: не дозволяється обертатися за годинниковою стрілкою протягом тривалого часу).

Робочий тиск обладнання та регулювання тиску

--На малюнку нижче показано корпус регулюючого клапана. Переливний клапан регулюється, коли регулюючий клапан виходить із заводу, при цьому робочий тиск, показаний на гідравлічному манометрі 29, становить 5-6 МПа, а максимальний тиск має становити 12-13 МПа.

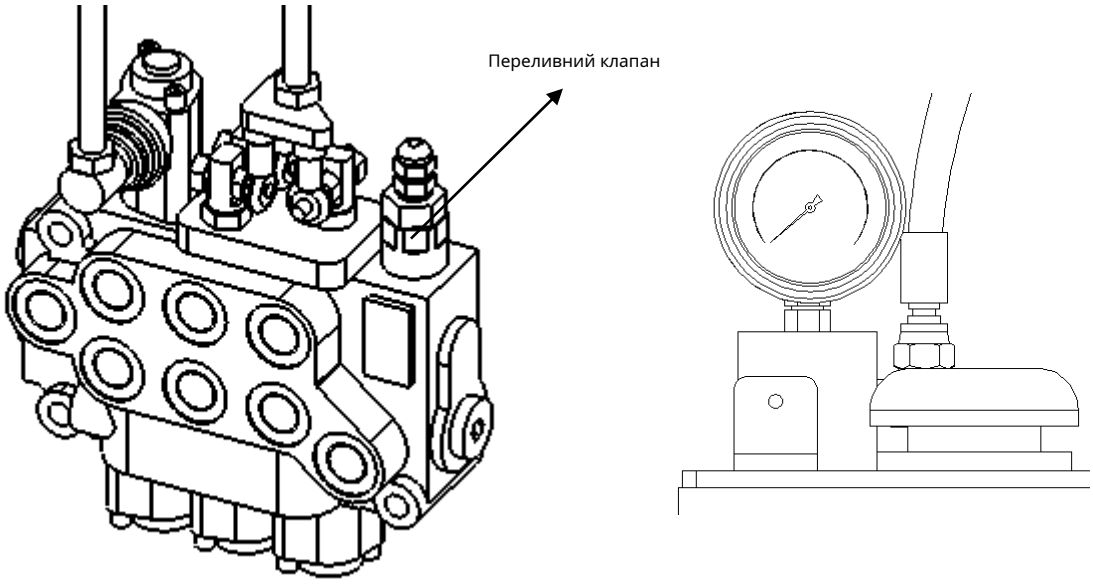



УВАГА

Конфіденційно змінювати або розбирати запобіжні пристрої на машині суперечить правилам безпеки. Виробник не несе відповідальності за будь-які тілесні ушкодження або збитки, спричинені цим.

2. Поради з безпеки

Цей шиномонтажний пристрій використовується лише для демонтажу та встановлення шин для автобусів, середніх/важких вантажівок та комерційних вантажівок;

Зверніться до посібника.



УВАГА

Забороняється використовувати це обладнання для інших робіт. Оскільки це обладнання не обладнано системою накачування шин, використовуйте надійно встановлений пристрій накачування.



УВАГА

Обов'язкове використання оригінальних аксесуарів.



УВАГА

Тримайте руки подалі від позицій, які можуть бути стиснуті.



УВАГА

У разі надзвичайної ситуації негайно натисніть кнопку екстреного гальмування, щоб зупинити роботу обладнання та відключити джерело живлення.

3. Перевірка та регулювання перед роботою

Огляд перед демонтажем шини:

Необхідно провести перевірку роботи перед використанням шиномонтажного пристрою, щоб перевірити, чи він правильно встановлений і працює в нормальному режимі. Під час цього випробування гідравлічний двигун повинен обертатися і не створювати аномальних звуків, коли підключено основне імпульсне джерело живлення в блоку керування розподілом електроенергії. Шків потрібно піднімати та опускати в ненавантаженому стані, а поворотний патрон необхідно перевертати та повертати за годинниковою стрілкою/проти годинникової стрілки кілька кіл перед кожним демонтажем шини.

Регулювання перед демонтажем шини: 1. Регулювання положення наконечника гака для демонтажу шини та центру поворотного патрона

2. Регулювання зазору між краєм компресійного ролика шини та зовнішнім діаметром обода 22,5 дюйма

3. Регулювання ручки тонкого регулювання гачка для заміни шин

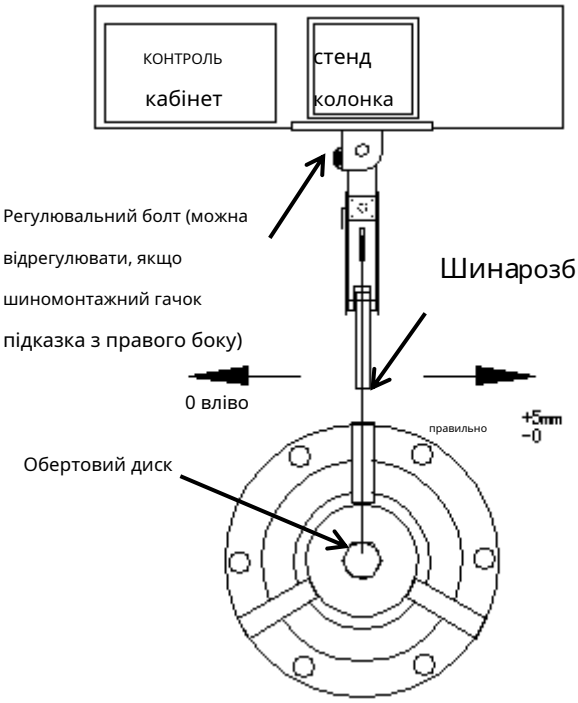

Метод коригування зазору між
Кромка компресійного ролика шини та
Зовнішній діаметр обода

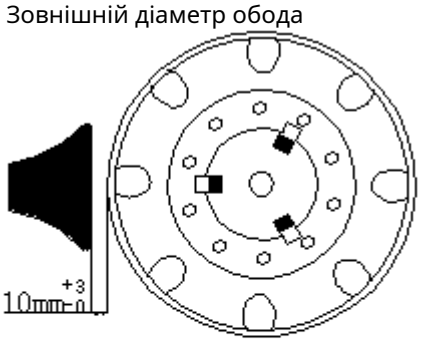

Послабте цю гайку та поверніть шток циліндра. Проміжок стає більшим, коли він повертається вправо, і меншим, коли він повертається вліво; правильний зазор має становити 10 мм, як показано на малюнку вище.

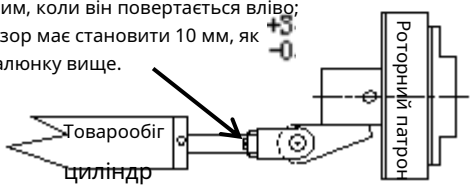

Ручка точного регулювання гака для заміни шин: відрегулюйте її в напрямку праворуч або ліворуч, щоб зафіксувати гачок для заміни шин

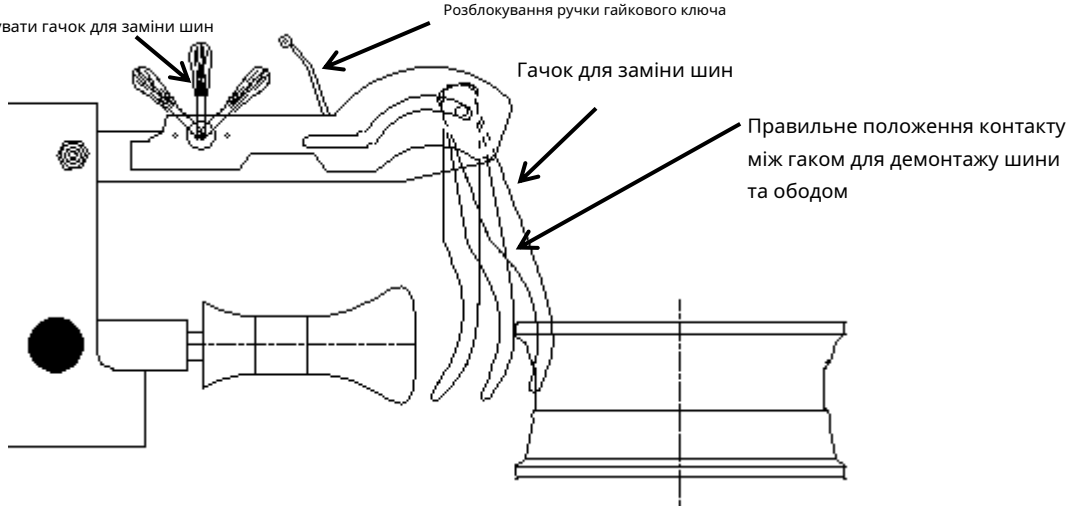

4. Замок обода

Шків рухається вгору-вниз, а обертовий патрон повертається вгору-вниз після встановлення шини, що може призвести до зіткнення між ними, тому операції завжди повинні виконуватися поза діапазоном руху.

1. Перемістіть ручку управління 1 вниз, поверніть поворотний патрон 3 у вертикальне положення, а потім штовхніть шину вертикально до поворотного патрона 3;

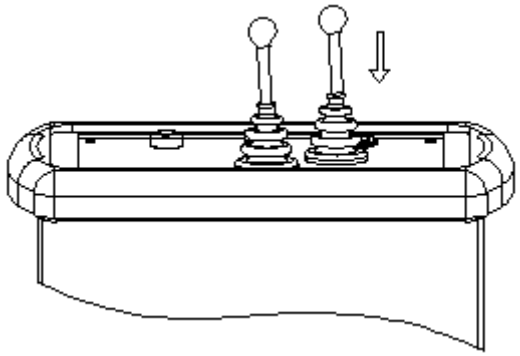

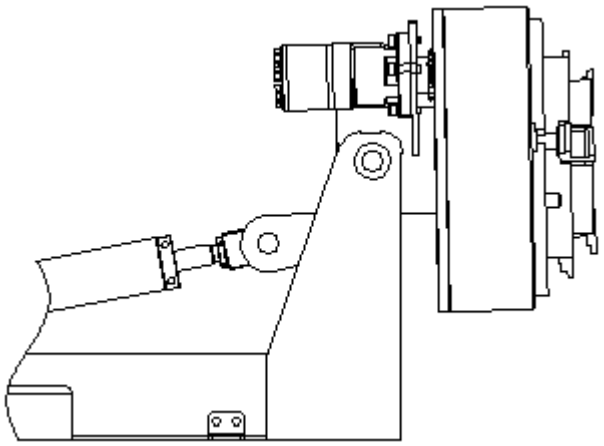

Рис. 1

2. Перемістіть рукоятку керування 1 вгору, щоб шина повернулася в горизонтальне положення за допомогою поворотного патрона 3. Тримайте вал штифта A 14/вал B 15 у колі обода та обертайте вал диска, що обертається, 17 за допомогою гайкового ключа так, щоб що затискну губку можна відкрутити, щоб затиснути обід і підготуватися до заміни шини.

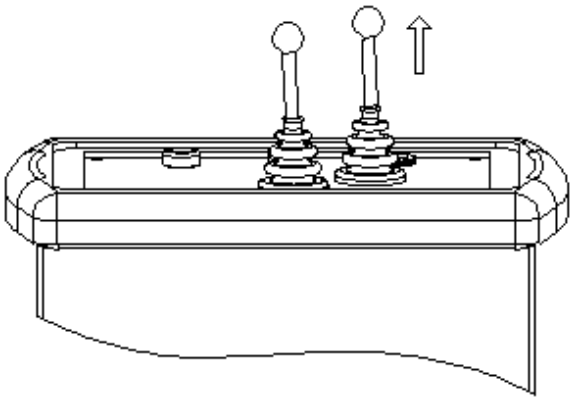

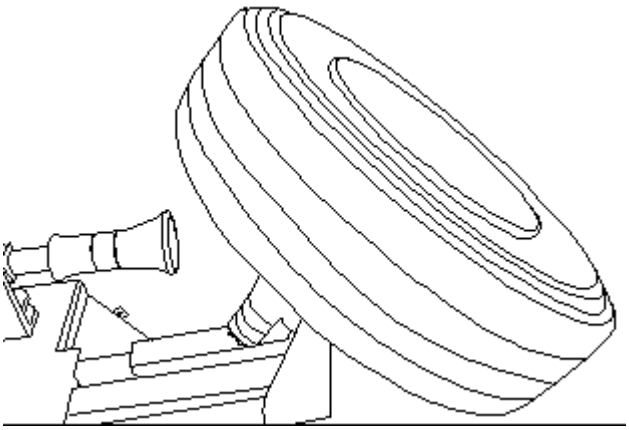

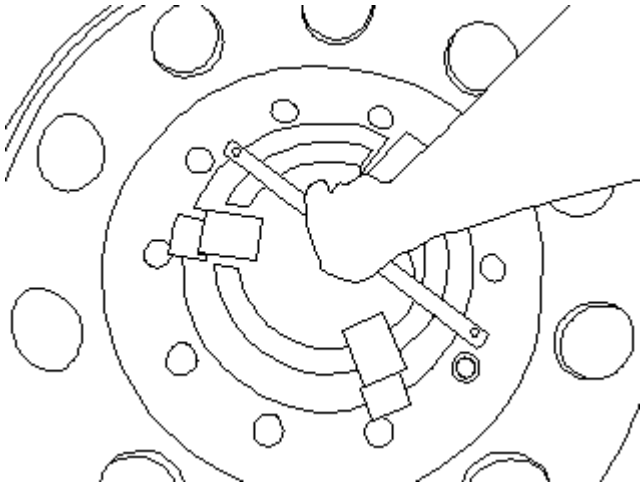

Рис. 2

5. Демонтаж шин

Небезпека

Особливу увагу слід приділяти заміні шин, тому що сталеві кільця або шини можуть бути пошкоджені.

I. Відділення краю шини:

1. Переконайтеся, що шина затиснута та зафіксована на поворотному патроні 3 і що в шині немає газу.

2. Перевірте, чи правильно зафіксовано верхній і нижній компресійні ролики шини (9, 10) тяговими штифтами верхнього і нижнього роликів (11, 12) всередині.

3. Застосуйте верхній ролик для стиснення шини 9, щоб щільно притулитися до краю шини та залиште безпечну відстань 10 мм від втулки, щоб запобігти пошкодженню втулки під час роботи.

4. Перемістіть ручку керування 2 (22) ліворуч, щоб поворотний патрон приводив шину в обертання проти годинникової стрілки, і одночасно повільно перемістіть рукоятку керування 2 (22) вниз, щоб шків повільно рухався вниз, доки не край шини та обід від'єднані. Нанесіть мастило на краї шини та обода для зручності експлуатації та захисту шини та ступиці. (Див. рис. 3)

5. Перемістіть рукоятку керування 2 (22) угору, щоб нижній компресійний ролик 10 шини щільно сперся на край шини, і залиште безпечну відстань 10 мм від втулки, щоб запобігти пошкодженню втулки під час роботи. Перемістіть рукоятку керування 2 (22) ліворуч, щоб поворотний патрон приводив шину в обертання проти годинникової стрілки, і повільно перемістіть рукоятку керування 2 (22) угору, щоб шків повільно рухався вгору, доки шина нижнього краю шини не буде повністю відокремлений від обода. (Див. рис. 4)

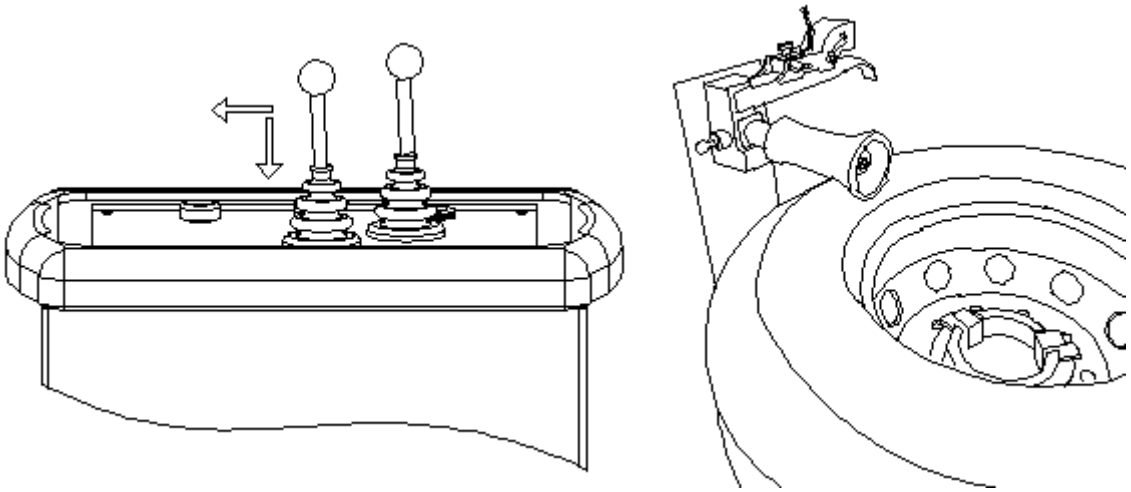

Рис. 3

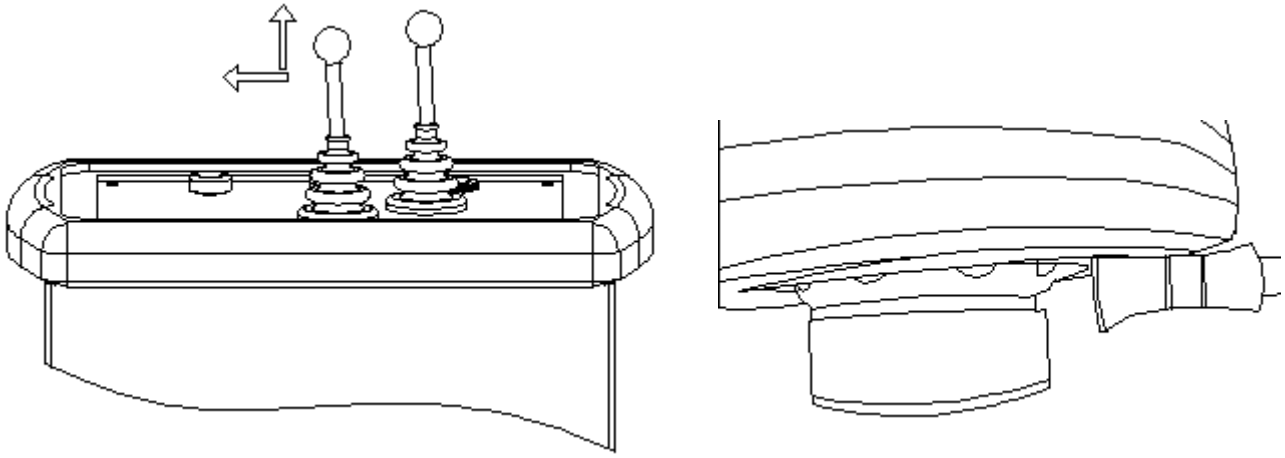

Рис. 4

Увага

Між від’єднаним краєм шини та ободом слід нанести більше мастила, щоб уникнути пошкодження шини та обода.

II. Демонтаж шин:

1. Витягніть тяговий штифт верхнього ролика 11 і натисніть на компресійний ролик верхньої шини 9, щоб він перейшов у неробоче положення; переведіть гачок для демонтажу шин у робоче положення.

2. Одночасно повільно перемістіть ручку керування 1 (21) і рукоятку керування 2 (22), щоб поворотний патрон повернувся вниз, і перемістіть ручку керування 1 (21) угору, коли шків опуститься до у відповідному положенні (див. рис. 5), щоб зробити гачок для демонтажу шини та зафіксувати шину.

3. Перемістіть рукоятку керування 2 (22) вгору, щоб підняти шків, щоб шина, піднята гаком для демонтажу шин 8, була на відстані 10-20 мм від сталевого кільця;

Перемістіть ручку керування 2 (22) вліво, щоб шина оберталася проти годинникової стрілки, щоб завершити демонтаж верхньої шини. (Див. рис. 6)

4. Перемістіть рукоятку керування 2 (22) вгору, щоб підняти шків, і використовуйте компресійний ролик для нижньої шини, щоб утримувати нижню шину вгорі та розмістити її на відстані 20-30 мм від сталевого кільця;

Перемістіть ручку керування 2 (22) ліворуч, щоб шина оберталася проти годинникової стрілки, щоб завершити розбирання lo.

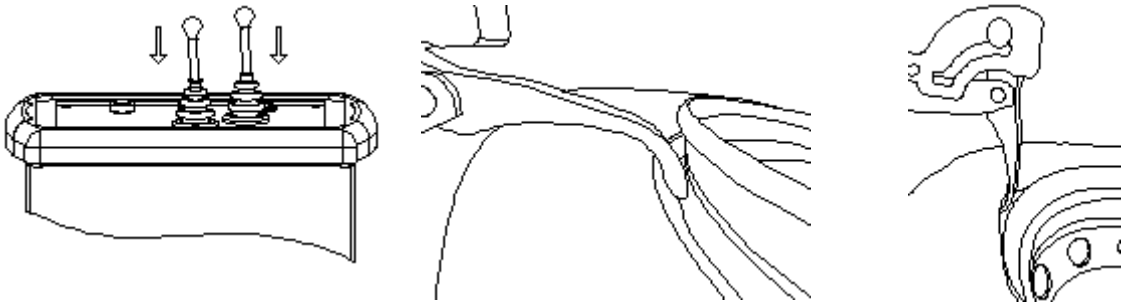

Рис. 5

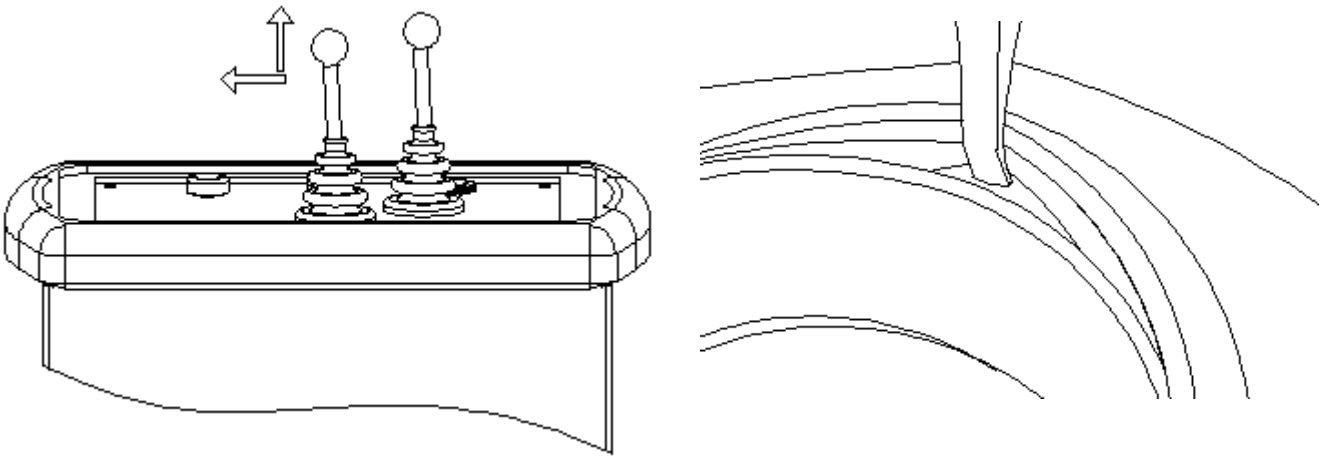

Мал. 6

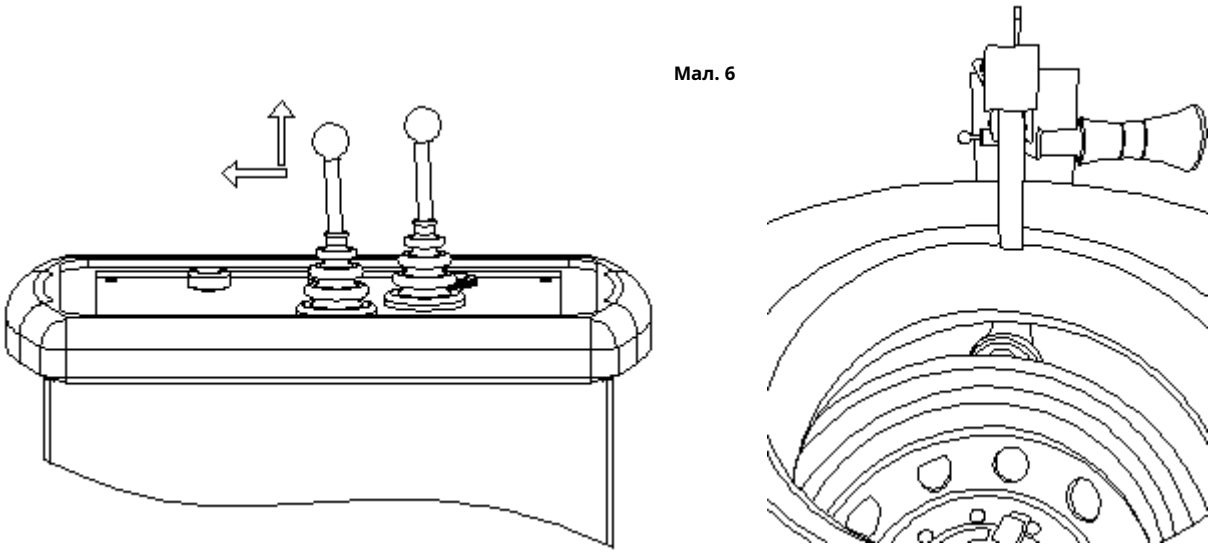

Рис. 7

Увага

Для демонтажу шини слід застосовувати метод інчінгу, якщо гак для демонтажу шини знаходиться занадто близько до борта шини, щоб не пошкодити шину.

Увага

Положення для перевертання демонтажного гака та обода шини повинні бути правильними під час демонтажу шини (при неправильному положенні обладнання буде пошкоджено).

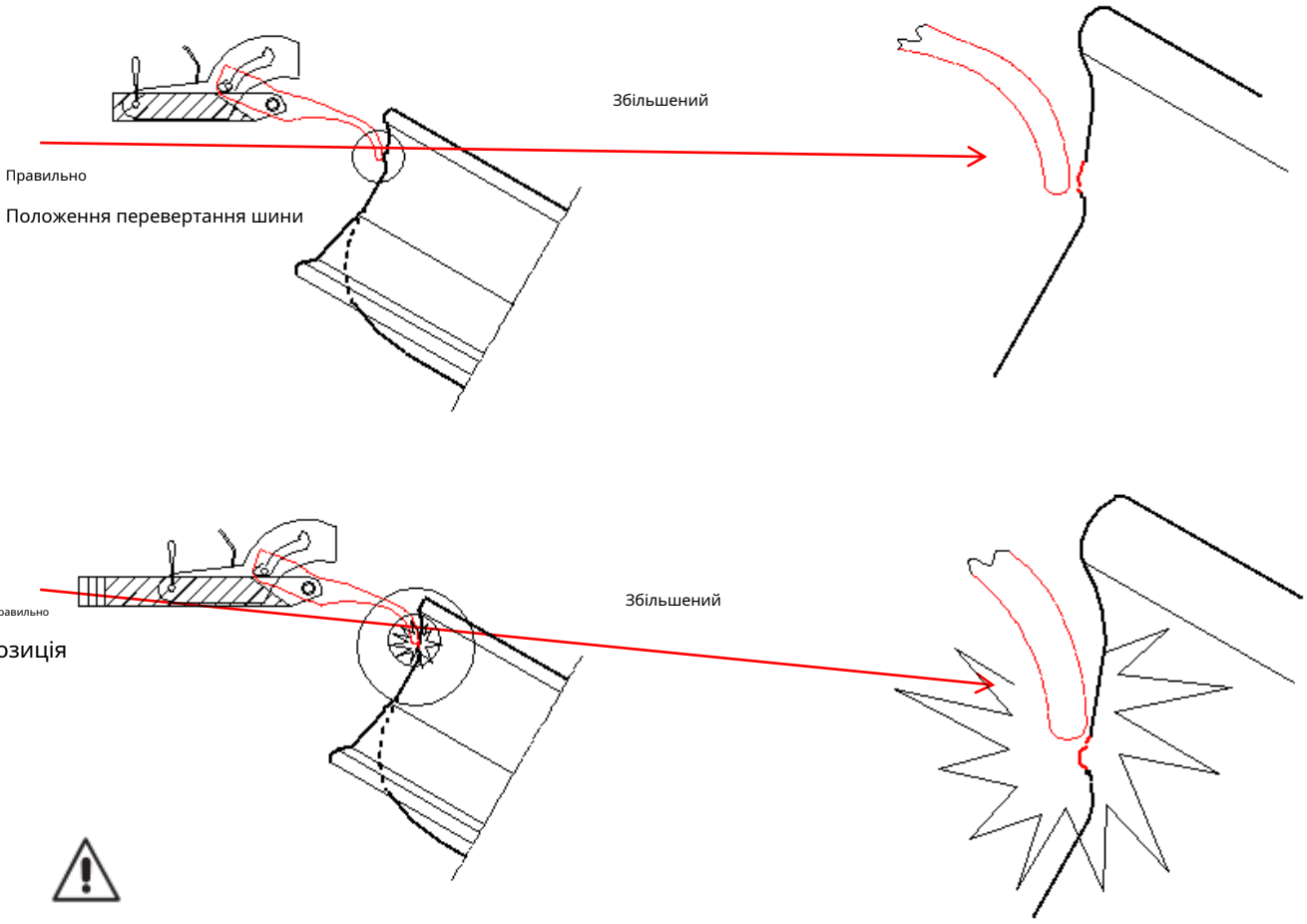

Будьте обережні, щоб не помістити палець між шиною та інструментом. Шина повинна обертатися проти годинникової стрілки під час звичайних операцій демонтажу шини, щоб запобігти будь-якій можливій небезпеці.

III. Монтаж шин:

1. Переконайтеся, що обід зафіксовано на обертовому патроні. Нанесіть мастило для шин на два краї обода та шини.

2. Шинорозбірний гак знаходиться в неробочому положенні. Переконайтеся, що верхній компресійний ролик 9 шини зафіксовано тяговим штифтом верхнього ролика 11.

3. Поставте шину на сталеве кільце та перемістіть ручку керування 2 (22) вниз, щоб опустити шків. Використовуйте верхній компресійний ролик 9, щоб повільно натиснути на шину, і одночасно перемістіть ручку керування 2 (22) вліво, щоб поворотний патрон приводив шину в обертання проти годинникової стрілки; натисніть на шину, коли вона обертається, щоб завершити встановлення шини (див. рис. 7).

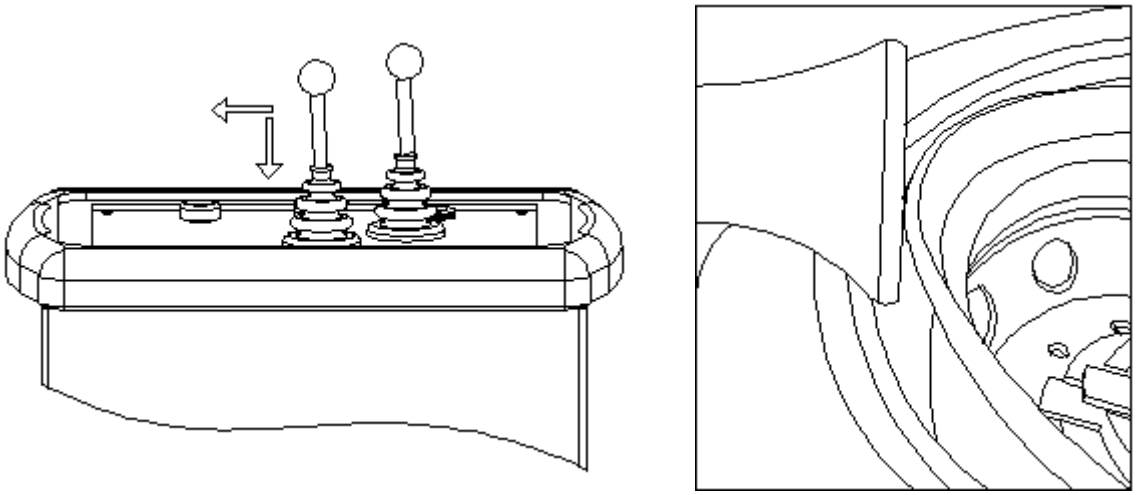

Рис. 7

Увага

Якщо шина зношена під час монтажу, поверніть обертовий диск вниз, відведіть компресійний ролик шини на 40 мм від обода та застосуйте операцію толчковой обробки.

поводження

--Від’єднайте вимикач живлення.

--Поводьтеся з обладнанням, як описано в розділі**"Розпакування"**.

Велику увагу слід приділяти підйому машини, щоб захистити двигун, гідравлічні частини та інші важливі частини машини від пошкодження.

Зберігання

Для тривалого зберігання необхідно забезпечити:

--Усі джерела живлення від’єднано, а ковзаючі/котяться компоненти обладнання змащено, щоб запобігти іржі.

--Температура навколишнього середовища для зберігання 0 ºC ---45ºC.

--Обладнання зберігайте подалі від легкозаймистих і вибухонебезпечних матеріалів, відблисків або сонячних променів і в добре провітрюваному місці.

руйнування

**Якщо вирішено знищити цю машину, необхідно забезпечити наступне:**

--Відключіть джерело живлення.

--Приберіть усі неметалічні речовини та поводьтеся з ними згідно з місцевими законами та правилами.

--Зберіть масло та утилізуйте його в законних місцях відповідно до місцевих законів і правил.

--Руйнувати інші металеві речовини.

Екологічна інформація



Деякі речовини в обладнанні можуть забруднювати довкілля та завдавати шкоди людському організму, якщо їх не утилізувати належним чином.

Технічне обслуговування

1. Попередження

Непрофесійний персонал не повинен проводити технічне обслуговування.

--Регулярне обслуговування, як описано в посібнику користувача, має важливе значення для нормальної роботи та продовження терміну служби шиномонтажного пристрою.

**Робота та надійність машини не можуть бути гарантовані без регулярного технічного обслуговування, яке спричинить небезпеку для операторів та осіб, які знаходяться поблизу машини.**

**Від'єднайте джерело живлення перед проведенням будь-яких операцій з технічного обслуговування.**

--Усі несправні деталі повинні бути замінені на запасні частини від оригінального заводу, надані виробником професійним персоналом.

**Особливо наголошується, що Виробник не несе відповідальності за скарги, викликані використанням запасних частин, виготовлених іншими виробниками, або збитки, спричинені переміщенням або знищенням захисних пристроїв.**

**Забороняється змінювати компоненти обладнання без дозволу.**

**Увага**

Тримайте робоче місце в порядку. Не використовуйте стиснене повітря, щоб підірвати сміття обладнання, і зменшіть кількість пилу навколо обладнання, наскільки це можливо.

2. Операція технічного обслуговування

Не рідше одного разу на 30 днів проводять такі операції:

--Регулярне технічне обслуговування відповідно до інструкції є основою для правильної роботи шиномонтажного пристрою та може продовжити термін його служби, тоді як, навпаки, відсутність технічного обслуговування може послабити надійність роботи машини, піддаючи операторам, транспортним засобам та третім сторонам ризик. . Джерело живлення слід відключити перед ремонтом або обслуговуванням. Необхідно замінити несправні частини кваліфікованим персоналом, використовуючи частини та компоненти оригінальної продукції.

--Для забезпечення безпечної та надійної роботи наступні частини та компоненти повинні регулярно перевірятися, а на місця ковзання/кочення наноситися мастило.

Предмети	Зміст	метод	Технічне обслуговування
1	Перевірте, чи кнопка аварійної зупинки, перемикач і основне джерело живлення безпечні та надійні.	Ручна перевірка	Обслуговуйте його регулярно і тримайте його в чистоті.
2	Оглянути чи в шина компресійний ролик гнучко обертається.	Переміщайте його руками, щоб він плавно обертався.	Тримайте його в чистоті та регулярно доглядайте за ним.
3	Оглянути чи в шина гачок для розбирання безпечний і надійний.	Перемістіть ручку точного регулювання і шина розбірний гачок з руками, щоб перевірити, чи вони гладкі і не застрягли.	Обслуговуйте його регулярно і змастити її маслом.
4	Огляньте масляний циліндр і з'єднання, щоб переконатися у відсутності витоку масла.	Візуальний огляд	Тримайте їх чистими та щільними.
5	Перевірте, чи може затискна губка плавно витягуватися та повертатися назад і чи не застрягла вона.	Перемістіть гайковий ключ, щоб він обертався ліворуч і праворуч	Тримайте його в чистоті та регулярно доглядайте за ним.
6	Перевірте, чи шків може плавно рухатися вгору та вниз і чи не застряг він.	Інструкція і візуальний огляд	Обслуговуйте його регулярно і змастити її маслом.
7	Перевірте, чи обертовий патрон обертається нормально, без сторонніх звуків	Інструкція і аудитивний огляд	Обслуговуйте його регулярно і змастити маслом шестерню і зубчастий вінець.
8	Перевірте висоту масляного стовпа на вимірювачі рівня рідини в паливному баку	Виконайте ручну та візуальну перевірку та переконайтеся, що рівень масла не нижче 20 і не вище 65 під час роботи машини.	Обслуговуйте його регулярно і впорснути масло (46# протизносна гідравл масло).
9	Перевірте, чи показує манометр робочий тиск 5-6 МПа і максимальний тиск 12-13 МПа під час демонтажу шини.	Виконайте ручну та візуальну перевірку та відрегулюйте переливний клапан, щоб відрегулювати максимальний тиск.	Обслуговуйте його регулярно і тримайте його в чистоті.

3. Використання нафтопродуктів

--Обробка відпрацьованого масла: леткі відпрацьовані масла не можна піддавати впливу повітря або викидати безпосередньо в стічні води/річкову воду, їх слід передати професійній компанії для професійної переробки.

--Переливання або витік масла: запобігайте потраплянню масла в ґрунт, пісок або інші поглинаючі речовини. Залишки олії необхідно обробляти засобами для чищення, які можуть розчиняти олію. Чистячі засоби не повинні поширюватися скрізь і повинні відповідати вимогам місцевих норм.

--Під час використання нафтопродуктів слід попереджати, що гідравлічне масло слід регулярно замінювати (3-4 місяці, як запропоновано), а морозостійке гідравлічне масло 32# слід застосовувати за умов низьких температур і холодного клімату.

--Уникайте прямого контакту зі шкірою.

- Не можна допускати, щоб нафтопродукти утворювали масляний туман і поширювалися в повітря.

--Слід дотримуватися наступних вимог безпеки:

• Уникайте розбризкування масла (уникайте контакту масла зі шкірою, бризок на поверхню обладнання або бризок на захисну кришку);

• Часто мийте руки водою з милом і не використовуйте розчини, які можуть викликати подразнення шкіри, або продукти, шкідливі для шкіри;

• Не витирайте руки брудною або жирною ганчіркою.

• Не носіть промаслений одяг і змінюйте робочий одяг, коли йдете з роботи.

• Не куріть і не їжте нічого жирними руками.

--Одночасно вживаються такі захисні заходи:

• Рукавички мають бути маслонепроникними;

• Одягайте окуляри, щоб уникнути розбризкування масла;

• Одягніть фартух, щоб запобігти розбризкуванню масла;

• Використовуйте бар'єр, щоб запобігти розбризкуванню масла, коли це необхідно;

--Уникайте вдихання чи ковтання олії, потрапляння її в очі чи контакту зі шкірою.

--Використання протипожежних матеріалів

Вогнегасні засоби застосовуються згідно з наведеною нижче таблицею:

	Тверда речовина	Рідка речовина	Електрообладнання
вода	ТАК	НІ	НІ
Піна	ТАК	ТАК	НІ
Сухий порошок	ТАК*	ТАК	ТАК
CO2	ТАК*	ТАК	ТАК

Матеріали повинні використовуватися професійними пожежними.

Увага

Зверніться до професійних пожежних підрозділів для отримання конкретних деталей, оскільки вищезазначені форми та інформація про протипожежні матеріали надають лише основні вказівки для користувачів.

Усунення несправностей

**Увага**

Усі проблеми повинні бути перевірені та вирішені професійним персоналом. Зверніться до дилера для відповідних технічних послуг, якщо немає професійного персоналу, щоб не витрачати час.

Предмети	Несправність	Аналіз причин	Спосіб усунення несправностей
1	Масляний насос не працює (помилка двигуна).	1. Відключення котушки контактора змінного струму 2. Відключення з ланцюг живлення котушки контактора 3. Поганий контакт з перемикач управління 4. Фаза за замовчуванням з трифазне живлення	1. Замініть контактор змінного струму на новий. 2. З'єднайте від'єднану частину. 3. Змініть перемикач керування. 4. Забезпечте повне підключення трифазної мережі
2	Двигун обертається, але не працює нормально.	1. Реверс двигуна 2. Нестача масла в паливному баку 3. Рознижений тиск	1. Поміняйте положення фаз джерела живлення (за годинниковою стрілкою). 2. Добавка олії. 3. Регулюйте тиск.
3	Не вистачає потужності для демонтажу шини, обертається диск, що обертається повільніше, і циліндр рухається вгору і вниз повільніше.	1. Витік масла з масляного насоса 2. Витік масла з клапана 3. Підтікання масла поршня циліндра 4. Витік масла з патрубка паливної трубки або заблокований штуцер паливної трубки 5. Застряг переливний клапан 6. Вибір масла №	1. Відремонтуйте насос. 2. Закріпіть різьбове з’єднання та шайбу клапана. 3. Замінити комбіноване кільце ущільнювача. 4. Знову закріпіть різьбове з’єднання маслопроводу. 5. Перемістіть переливний клапан назад і дайте йому працювати приблизно 3 хвилини, щоб видалити повітря, і знову відрегулюйте тиск (робочий тиск 5-6 МПа та максимальний тиск 12-13 МПа). 6. Використовуйте морозостійке гідравлічне масло 32#, коли температура робочого середовища нижче 0℃.
4	Розбирання шини гачок неможливо заблокувати.	Неправильне положення ключа точного регулювання	Відрегулюйте гайковий ключ точного регулювання ліворуч або праворуч і демонтуйте шину після того, як гачок для демонтажу шини зафіксовано.

Електрична схема

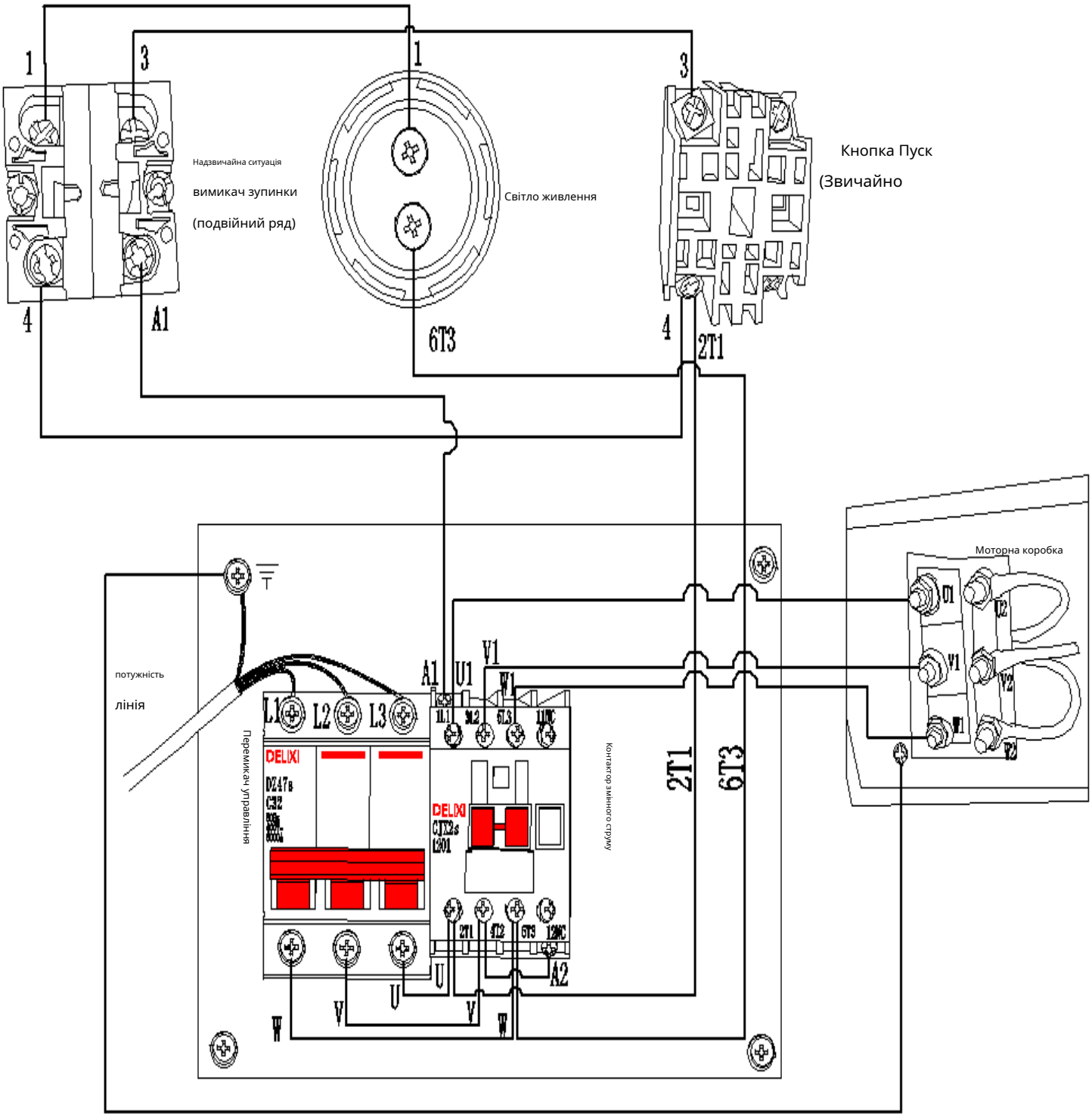

Гідравлічна схема

